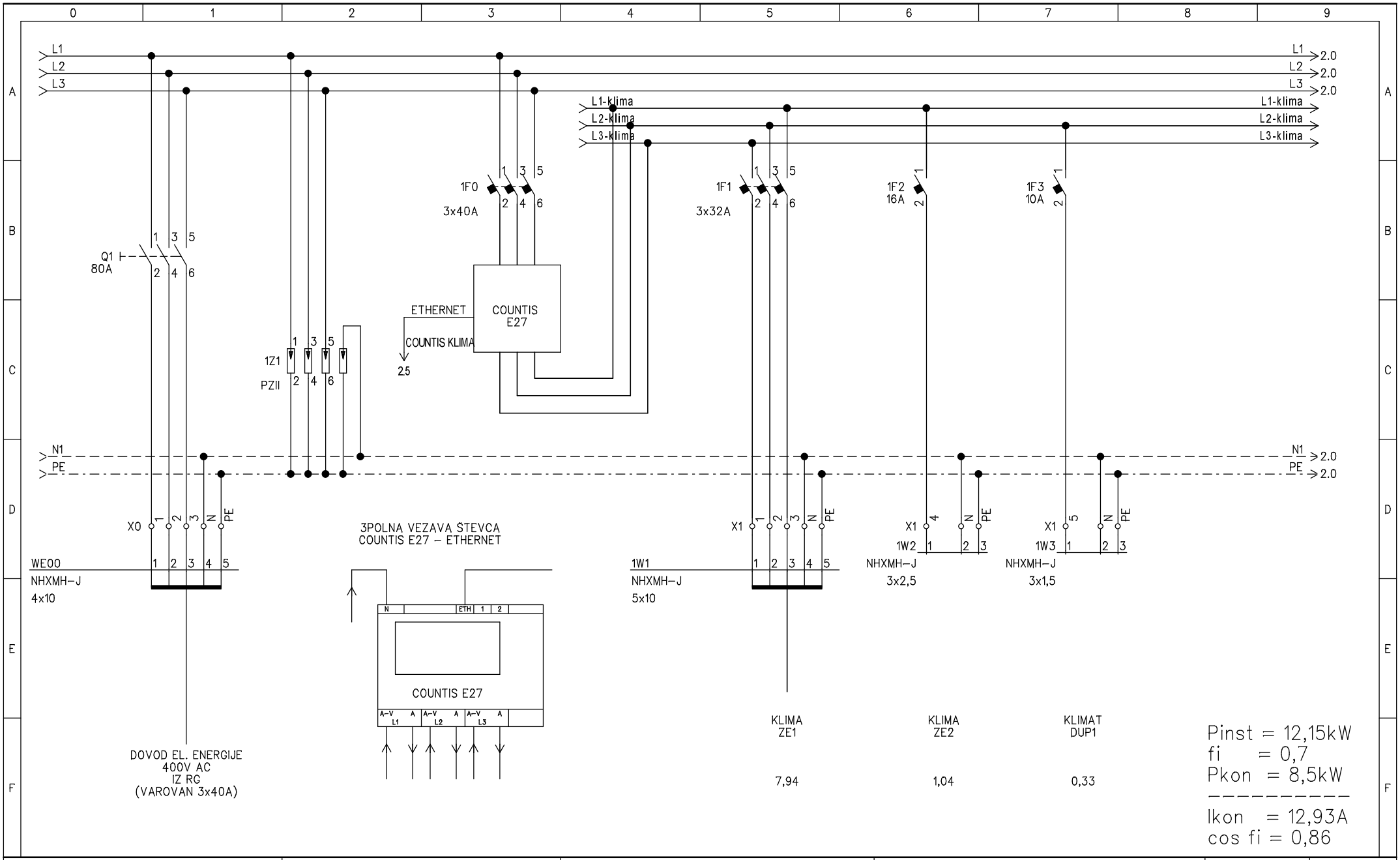

Odg. projektant: Sebastjan ZELKO die IZS E-1603	ELEKTRO PROJEKT d.o.o. Podjetje za inženiring, projektiranje, zastopstvo in storitve	Objekt, kraj: ENERGETSKA SANACIJA DOM ANTONA SKALE MENCIGERJEVA 37, 2000 MARIBOR	Sestavni del risbe: ENOPOLNA SHEMA RAZDELILCA RTP		List: 8
Projektant: Sebastjan ZELKO die IZS E-1603	Kasaze 68a, Petrovče GSM.: 051/351-646 E-mail: info@elektroprojekt.si	Investitor: PETROL d.d., Dunajska 50, 1000 Ljubljana in MOM, Ulica heroja Staneta 1, 2000 Maribor	Faza načrta: PZI	Datum izdelave: AVGUST 2025	Št. načrta: 1057/25
Risal: Anže PRUSEK dipl.inž.el.(UN)					Št. projekta: 07/25
					Stran: 1
					Št. strani: 21

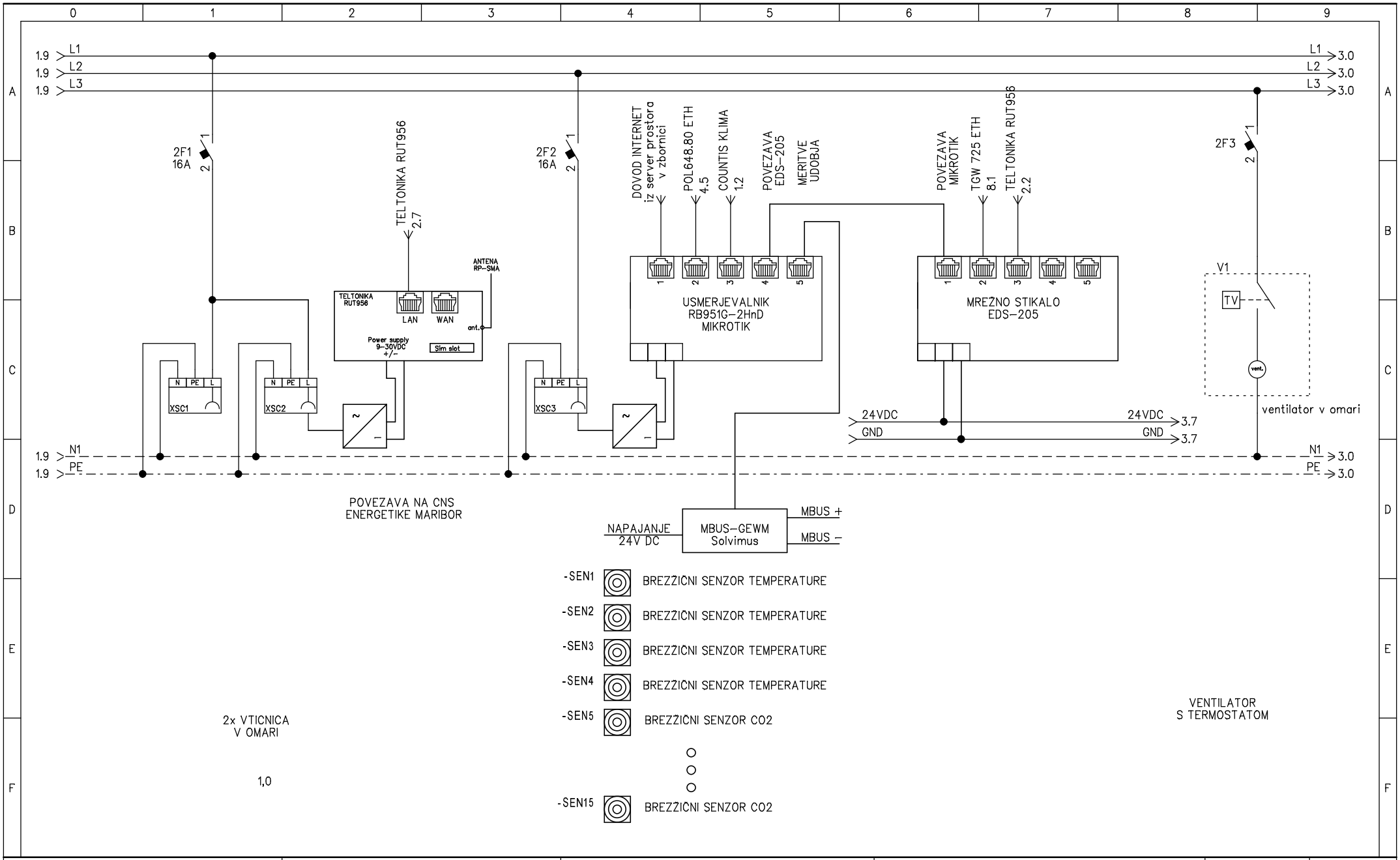

Odg. projektant: Sebastjan ZELKO die IZS E-1603	ELEKTRO PROJEKT d.o.o. Podjetje za inženiring, projektiranje, zastopstvo in storitve	Objekt, kraj: ENERGETSKA SANACIJA DOM ANTONA SKALE MENCIGERJEVA 37, 2000 MARIBOR	Sestavni del risbe: ENOPOLNA SHEMA RAZDELILCA RTP		List: 8
Projektant: Sebastjan ZELKO die IZS E-1603	Kasaze 68a, Petrovče GSM.: 051/351-646 E-mail: info@elektroprojekt.si	Investitor: PETROL d.d., Dunajska 50, 1000 Ljubljana in MOM, Ulica heroja Staneta 1, 2000 Maribor	Faza načrta: PZI	Datum izdelave: AVGUST 2025	Št. načrta: 1057/25
Risal: Anže PRUSEK dipl.inž.el.(UN)					Št. projekta: 07/25
					Stran: 2
					Št. strani: 21

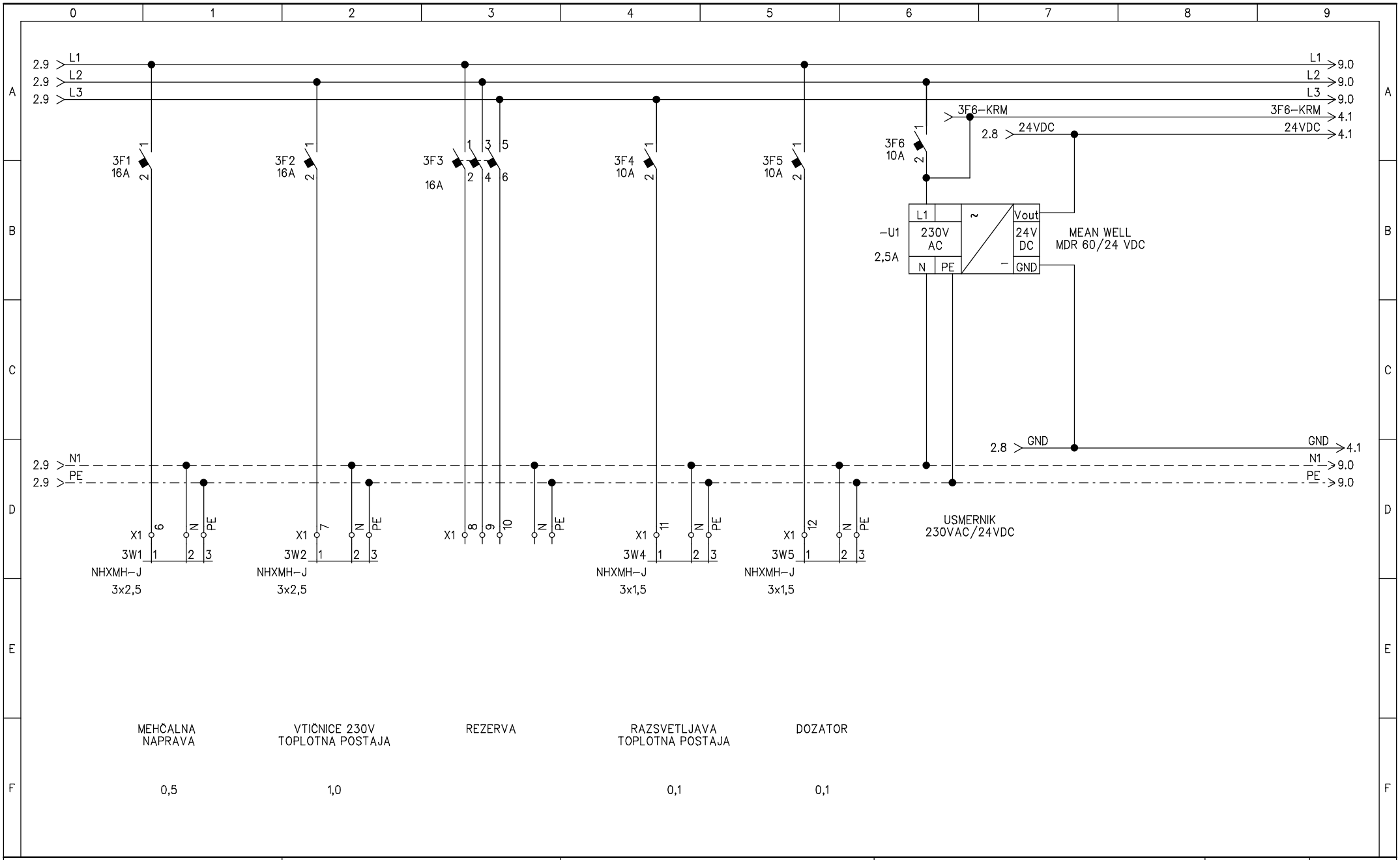

Odg. projektant: Sebastjan ZELKO die IZS E-1603	ELEKTRO PROJEKT d.o.o. Podjetje za inženiring, projektiranje, zastopstvo in storitve	Objekt, kraj: ENERGETSKA SANACIJA DOM ANTONA SKALE MENCIGERJEVA 37, 2000 MARIBOR	Sestavni del risbe: ENOPOLNA SHEMA RAZDELILCA RTP		List: 8
Projektant: Sebastjan ZELKO die IZS E-1603	Kasaze 68a, Petrovče GSM.: 051/351-646 E-mail: info@elektroprojekt.si	Investitor: PETROL d.d., Dunajska 50, 1000 Ljubljana in MOM, Ulica heroja Staneta 1, 2000 Maribor	Faza načrta: PZI	Datum izdelave: AVGUST 2025	Št. načrta: 1057/25
Risal: Anže PRUSEK dipl.inž.el.(UN)					Št. projekta: 07/25
					Stran: 3
					Št. strani: 21

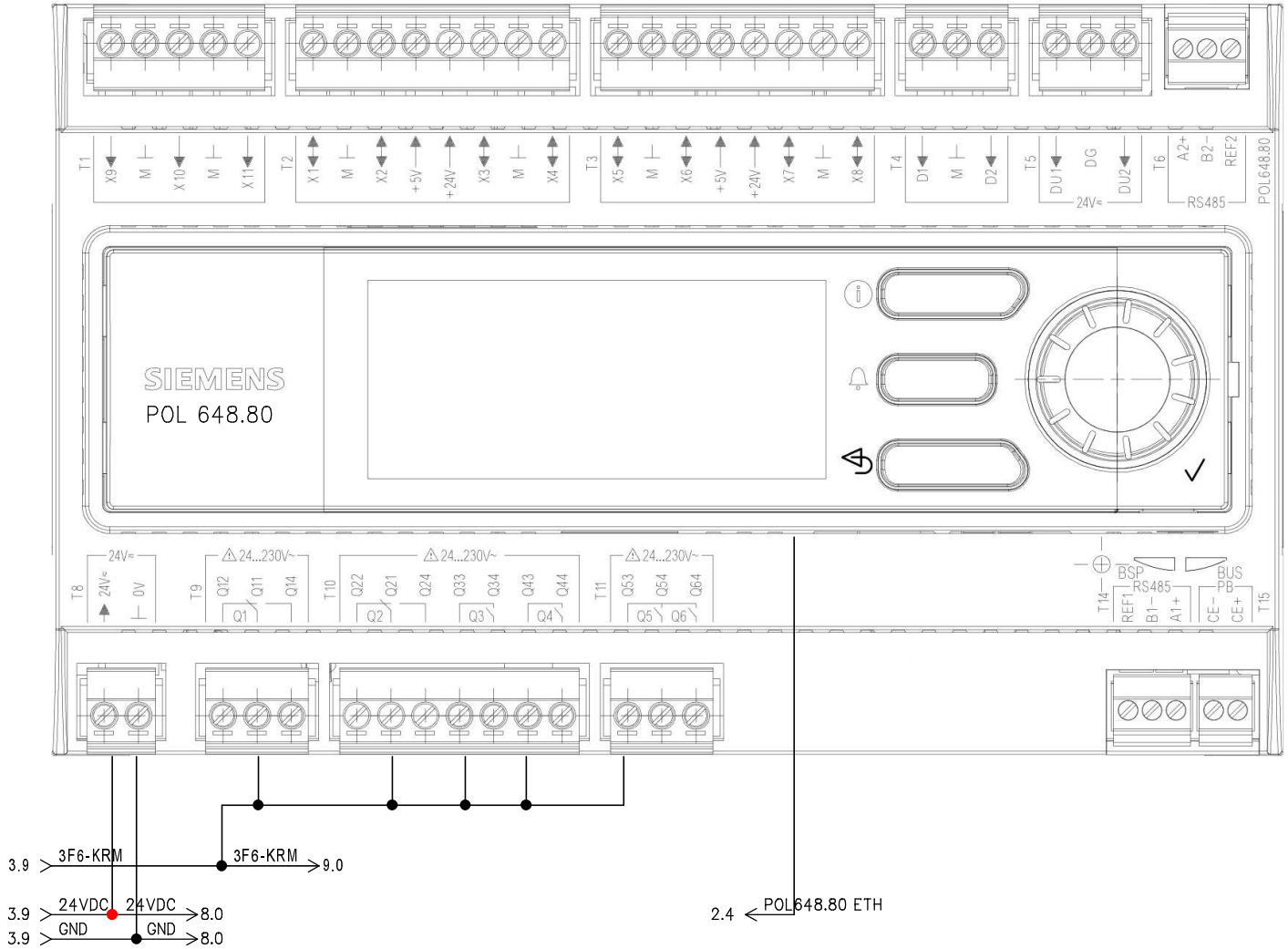

Odg. projektant: Sebastjan ZELKO die IZS E-1603	ELEKTRO PROJEKT d.o.o. Podjetje za inženiring, projektiranje, zastopstvo in storitve	Objekt, kraj: ENERGETSKA SANACIJA DOM ANTONA SKALE MENCIGERJEVA 37, 2000 MARIBOR	Sestavni del risbe: ENOPOLNA SHEMA RAZDELILCA RTP		List: 8
Projektant: Sebastjan ZELKO die IZS E-1603					Št. načrta: 1057/25
					Št. projekta: 07/25
Risal: Anže PRUSEK dipl.inž.el.(UN)	Kasaze 68a, Petrovče GSM.: 051/351-646 E-mail: info@elektroprojekt.si	Investitor: PETROL d.d., Dunajska 50, 1000 Ljubljana in MOM, Ulica heroja Staneta 1, 2000 Maribor	Faza načrta: PZI	Datum izdelave: AVGUST 2025	Stran: 4
					Št. strani: 21

				Univerzalni vhodi TP-08 UI 3x				Univerzalni vhodi/izhodi TP-08 UIO 8x				Digitalni vhodi TP-08 DI 4x				Relejski izhodi TP-08 Relay 6x
		NASLOV	STRAN	IME SIGNALA		NASLOV	STRAN	IME SIGNALA		NASLOV	STRAN	IME SIGNALA		NASLOV	STRAN	IME SIGNALA
	T1	X9	9.4	D01/DELOVANJE ČRP. P01	T2	X1	9.3	A21/HITROST ČRPALKE P01	T4	D1	11.3	D93/NAPAKA ČRP. P10	T9	Q12		
	T1	M			T2	M			T4	M			T9	Q14		
	T1	X10	10.4	D02/DELOVANJE ČRP. P02	T2	X2	10.3	A22/HITROST ČRPALKE P02	T4	D2	12.4	D11/DELOVANJE ČRP. P11	T9	Q11		
-5A1	T1	M			T2	5V			T5	DU1			T10	Q22		
	T1	X11	11.4	D10/DELOVANJE ČRP. P10	T2	24V			T5	DG			T10	Q24		
					T2	X3	12.3	A36/HITROST ČRPALKE P11	T5	DU2			T10	Q21		
					T2	M							T10	Q33		
					T2	X4	13.3	A35/HITROST ČRPALKE P12					T10	Q34		
					T3	X5	14.3	A38/HITROST ČRPALKE P32					T10	Q43		
					T3	M							T10	Q44		
					T3	X6	15.1	p01/TLAK KROG 1					T11	Q53		
					T3	5V.							T11	Q54		
					T3	24V.							T11	Q64		
					T3	X7	15.2	T01/TEMP. DOVOD KROG 1					T11	Q73		
					T3	M							T11	Q74		
					T3	X8	15.3	T02/TEMP. DOVOD KROG 2					T11	Q84		

POL648.80

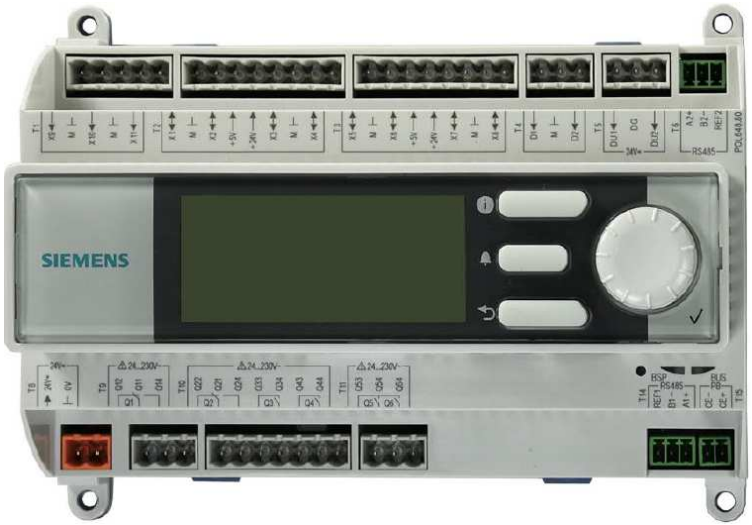

Odg. projektant: Sebastjan ZELKO die IZS E-1603	ELEKTRO PROJEKT d.o.o. Podjetje za inženiring, projektiranje, zastopstvo in storitve Kasaze 68a, Petrovče GSM.: 051/351-646 E-mail: info@elektroprojekt.si	Objekt, kraj: ENERGETSKA SANACIJA DOM ANTONA SKALE MENCIGERJEVA 37, 2000 MARIBOR	Sestavni del risbe: ENOPOLNA SHEMA RAZDELILCA RTP		List: 8
Projektant: Sebastjan ZELKO die IZS E-1603		Investitor: PETROL d.d., Dunajska 50, 1000 Ljubljana in MOM, Ulica heroja Staneta 1, 2000 Maribor	Faza načrta: PZI	Datum izdelave: AVGUST 2025	Št. načrta: 1057/25 Št. projekta: 07/25 Stran: 5 Št. strani: 21
Risal: Anže PRUSEK dipl.inž.el.(UN)					

−6A1

	NASLOV	STRAN	IME SIGNALA
			Digitalni izhodi TP−dodatek DO 4(+2) x 24VDC/230VAC
T3	Q13		
T3	Q14	9.5	P01/VKLOP ČRPALKE P01
T3	Q23		
T3	Q24	10.5	P02/VKLOP ČRPALKE P02
T3	Q33		
T3	Q34	11.5	P10/VKLOP ČRPALKE P10
T3	Q44	12.5	P11/VKLOP ČRPALKE P11
T4	C		
T4	D01	13.5	P12/VKLOP ČRPALKE P12
T4	D02	14.5	P32/VKLOP ČRPALKE P32

	NASLOV	STRAN	IME SIGNALA
			Digitalni vh/izh TP−dodatek DI, DO, AI,AO 8 x Pt1000
T4	X1	15.4	T05/TEMP. POVR. KROG 1
T4	M		
T4	X2	15.5	T06/TEMP. POVR. KROG 2
T4	+5V		
T4	+24V		
T4	X3	15.6	T09/TEMP. ZUNANJA
T4	M		
T4	X4	15.7	T10/TEMP. STV ZGORAJ
T5	X5	15.8	T11/TEMP. STV SPODAJ
T5	M		
T5	X6	16.1	T14/TEMP. STV DOVOD SEK.
T5	+5V		
T5	+24V		
T5	X7	16.2	T15/TEMP. STV POVR. SEK.
T5	M		
T5	X8	16.3	T21/TEMP. DOVOD PRIMAR

	NASLOV	STRAN	IME SIGNALA
			Digitalni vhodi TP−dodatek DI 1 x 115/230VAC
T3	DL1	13.4	D12/DELOVANJE ČRP. P12
T3	DN		

POL965.0

−6A2

	NASLOV	STRAN	IME SIGNALA
			Digitalni izhodi TP−dodatek DO 4(+2) x 24VDC/230VAC
T3	Q13		
T3	Q14	18.1	M11/VENTIL M10 ZAPIRANJE
T3	Q23		
T3	Q24	18.2	M12/VENTIL M10 ODPIRANJE
T3	Q33		
T3	Q34	18.5	M46/VENTIL M45 ZAPIRANJE
T3	Q44	18.6	M47/VENTIL M45 ODPIRANJE
T4	C		
T4	D01	19.1	M71/VENTIL M70 ZAPIRANJE
T4	D02	19.2	M72/VENTIL M70 ODPIRANJE

	NASLOV	STRAN	IME SIGNALA
			Digitalni vh/izh TP−dodatek DI, DO, AI,AO 8 x Pt1000
T4	X1	16.4	T22/TEMP. POVR. PRIMAR
T4	M		
T4	X2	16.5	T30/TEMP. STV 2 ZGORAJ
T4	+5V		
T4	+24V		
T4	X3	16.6	T31/TEMP. STV 2 SPODAJ
T4	M		
T4	X4	16.7	T33/TEMP. STV 2 POVR. CIR.
T5	X5	16.8	T13/TEMP. STV 1 POVR. CIR.
T5	M		
T5	X6	17.1	T41/TEMP. STV 1 DOV. CIRK.
T5	+5V		
T5	+24V		
T5	X7	17.2	T45/TEMP. DOVOD MASTER
T5	M		
T5	X8	17.3	T46/TEMP. POVR. MASTER

	NASLOV	STRAN	IME SIGNALA
			Digitalni vhodi TP−dodatek DI 1 x 115/230VAC
T3	DL1	14.4	D32/DELOVANJE ČRP. P32
T3	DN		

POL965.0

Odg. projektant: Sebastjan ZELKO die IZS E−1603	ELEKTRO PROJEKT d.o.o. Podjetje za inženiring, projektiranje, zastopstvo in storitve	Objekt, kraj: ENERGETSKA SANACIJA DOM ANTONA SKALE MENCIGERJEVA 37, 2000 MARIBOR	Sestavni del risbe: ENOPOLNA SHEMA RAZDELILCA RTP	List: 8
Projektant: Sebastjan ZELKO die IZS E−1603	Kasaze 68a, Petrovče GSM.: 051/351-646 E-mail: info@elektroprojekt.si	Investitor: PETROL d.d., Dunajska 50, 1000 Ljubljana in MOM, Ulica heroja Staneta 1, 2000 Maribor	Faza načrta: PZI / Datum izdelave: AVGUST 2025	St. načrta: 1057/25
Risal: Anže PRUSEK dipl.inž.el.(UN)				St. projekta: 07/25
				Stran: 6
				St. strani: 21

−7A1

Digitalni izhodi TP−dodatek DO 4(+2) x 24VDC/230VAC

	NASLOV	STRAN	IME SIGNALA
T3	Q13		
T3	Q14	19.7	V01/VENTIL V01 ZAPIRANJE
T3	Q23		
T3	Q24	20.2	M76/VENTIL M75 ZAPIRANJE
T3	Q33		
T3	Q34	20.3	M77/VENTIL M75 ODPIRANJE
T3	Q44		
T4	C		
T4	D01		
T4	D02		

Digitalni vh/izh TP−dodatek DI, DO, AI,AO 8 x Pt1000

	NASLOV	STRAN	IME SIGNALA
T4	X1	17.4	I03/TEMP. KOMPAKT. POS. 1
T4	M		
T4	X2	17.5	I04/TEMP. KOMPAKT. POS. 2
T4	+5V		
T4	+24V		
T4	X3	21.1	T72/ZAHTEVA PO TOPLOTI
T4	M		
T4	X4	9.2	D81/NAPAKA ČRP. P01
T5	X5	10.2	D82/NAPAKA ČRP. P02
T5	M		
T5	X6	12.2	D94/NAPAKA ČRP. P11
T5	+5V		
T5	+24V		
T5	X7	13.2	D95/NAPAKA ČRP. P12
T5	M		
T5	X8	14.2	D98/NAPAKA ČRP. P32

Digitalni vhodi TP−dodatek DI 1 x 115/230VAC

	NASLOV	STRAN	IME SIGNALA
T3	DL1	19.8	F01/ODPRT
T3	DN		

POL965.0

−7A2

Digitalni izhodi TP−dodatek DO 4(+2) x 24VDC/230VAC

	NASLOV	STRAN	IME SIGNALA
T3	Q13		
T3	Q14		
T3	Q23		
T3	Q24		
T3	Q33		
T3	Q34		
T3	Q44		
T4	C		
T4	D01		
T4	D02		

Digitalni vh/izh TP−dodatek DI, DO, AI,AO 8 x Pt1000

	NASLOV	STRAN	IME SIGNALA
T4	X1	19.4	D77/PREGRETJE K. STV 1
T4	M		
T4	X2		
T4	+5V		
T4	+24V		
T4	X3		
T4	M		
T4	X4		
T5	X5		
T5	M		
T5	X6		
T5	+5V		
T5	+24V		
T5	X7		
T5	M		
T5	X8		

Digitalni vhodi TP−dodatek DI 1 x 115/230VAC

	NASLOV	STRAN	IME SIGNALA
T3	DL1	18.8	D79/PREGRETJE K. MASTER
T3	DN		

POL965.0

Odg. projektant: Sebastjan ZELKO die IZS E−1603	ELEKTRO PROJEKT d.o.o. Podjetje za inženiring, projektiranje, zastopstvo in storitve	Objekt, kraj: ENERGETSKA SANACIJA DOM ANTONA SKALE MENCIGERJEVA 37, 2000 MARIBOR	Sestavni del risbe: ENOPOLNA SHEMA RAZDELILCA RTP		List: 8
Projektant: Sebastjan ZELKO die IZS E−1603	Kasaze 68a, Petrovče GSM.: 051/351-646 E-mail: info@elektroprojekt.si	Investitor: PETROL d.d., Dunajska 50, 1000 Ljubljana in MOM, Ulica heroja Staneta 1, 2000 Maribor	Faza načrta: PZI	Datum izdelave: AVGUST 2025	St. načrta: 1057/25
Risal: Anže PRUSEK dipl.inž.el.(UN)					St. projekta: 07/25
					Stran: 7
					St. strani: 21

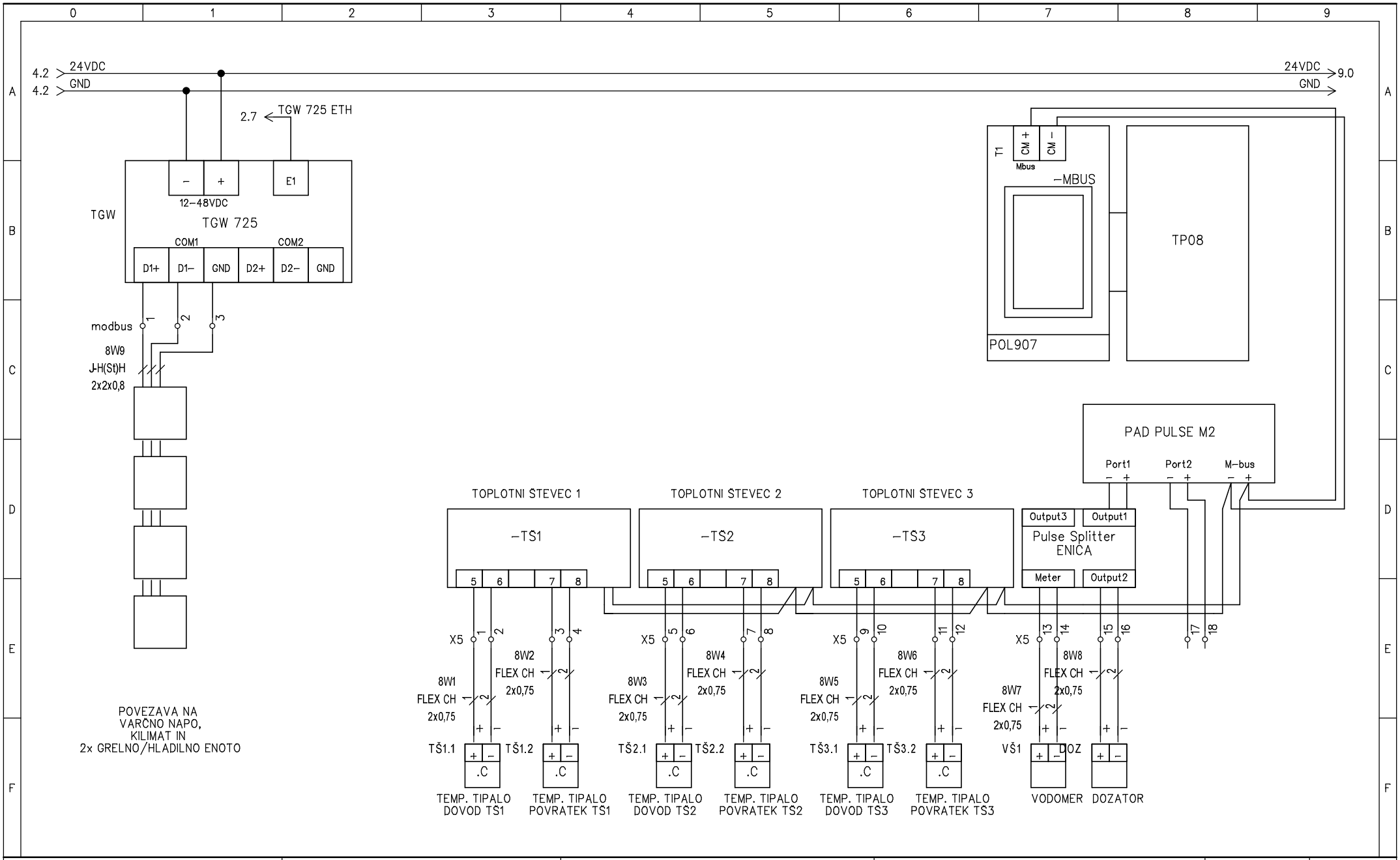

Odg. projektant: Sebastjan ZELKO die IZS E–1603	ELEKTRO PROJEKT d.o.o. Podjetje za inženiring, projektiranje, zastopstvo in storitve	Objekt, kraj: ENERGETSKA SANACIJA DOM ANTONA SKALE MENCIGERJEVA 37, 2000 MARIBOR	Sestavni del risbe: ENOPOLNA SHEMA RAZDELILCA RTP		List: 8
Projektant: Sebastjan ZELKO die IZS E–1603	Kasaze 68a, Petrovče GSM.: 051/351-646 E-mail: info@elektroprojekt.si	Investitor: PETROL d.d., Dunajska 50, 1000 Ljubljana in MOM, Ulica heroja Staneta 1, 2000 Maribor	Faza načrta: PZI	Datum izdelave: AVGUST 2025	Št. načrta: 1057/25
Risal: Anže PRUSEK dipl.inž.el.(UN)					Št. projekta: 07/25
					Stran: 8
					Št. strani: 21

KRMILJENJE ČRPALK

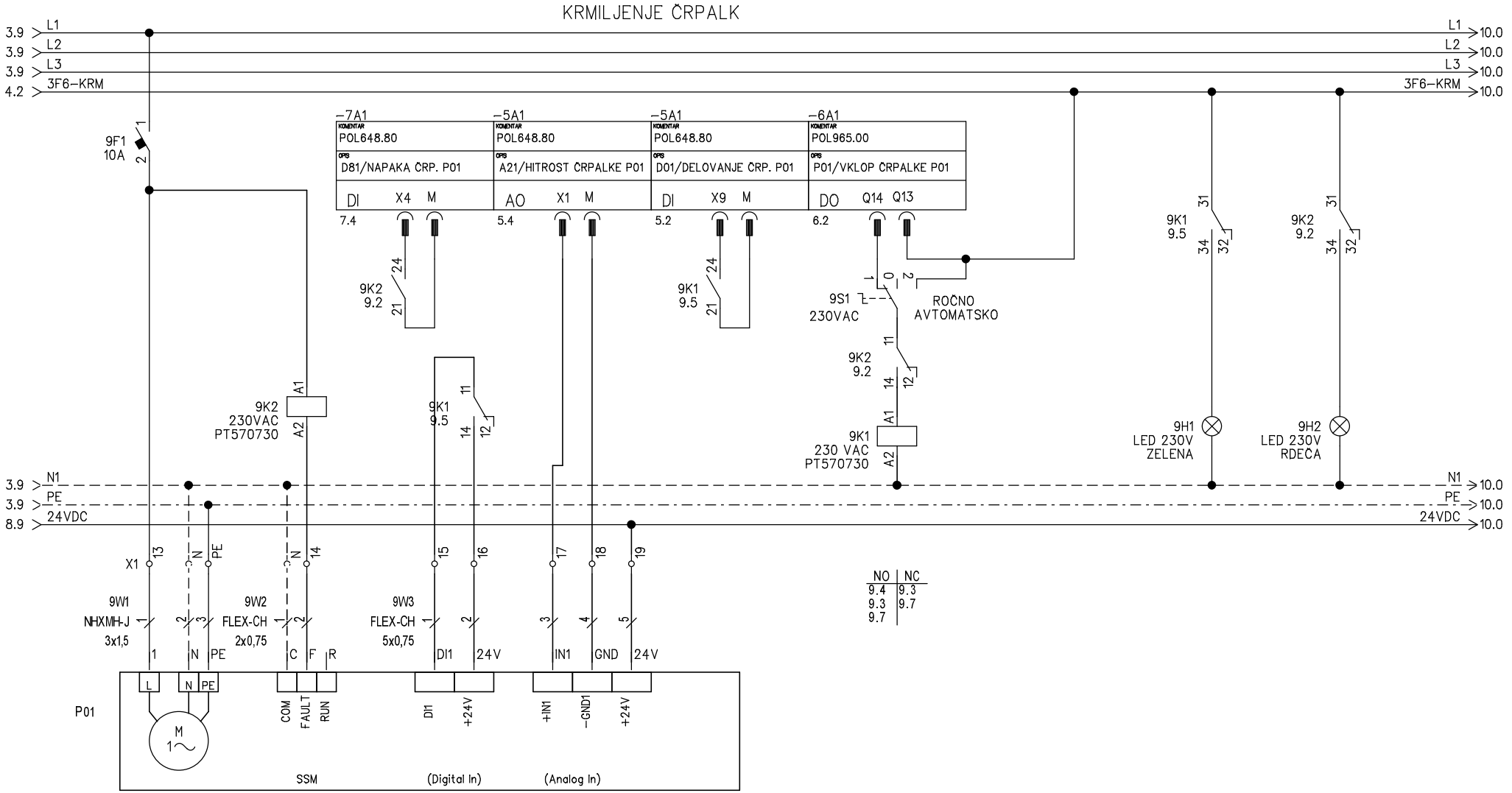

Črpalka Wilo Stratos Maxo
30/0,5-10
Pel=280W, 230V
P01 – (KROG 1)

NO	NC
9.2	9.5
9.5	9.8
9.8	

Odg. projektant: Sebastjan ZELKO die IZS E-1603	ELEKTRO PROJEKT d.o.o. Podjetje za inženiring, projektiranje, zastopstvo in storitve	Objekt, kraj: ENERGETSKA SANACIJA DOM ANTONA SKALE MENCIGERJEVA 37, 2000 MARIBOR	Sestavni del risbe: ENOPOLNA SHEMA RAZDELILCA RTP		List: 8
Projektant: Sebastjan ZELKO die IZS E-1603	Kasaze 68a, Petrovče GSM.: 051/351-646 E-mail: info@elektroprojekt.si	Investitor: PETROL d.d., Dunajska 50, 1000 Ljubljana in MOM, Ulica heroja Staneta 1, 2000 Maribor	Faza načrta: PZI	Datum izdelave: AVGUST 2025	Št. načrta: 1057/25
Risal: Anže PRUSEK dipl.inž.el.(UN)					Št. projekta: 07/25
					Stran: 9
					Št. strani: 21

KRMILJENJE ČRPALK

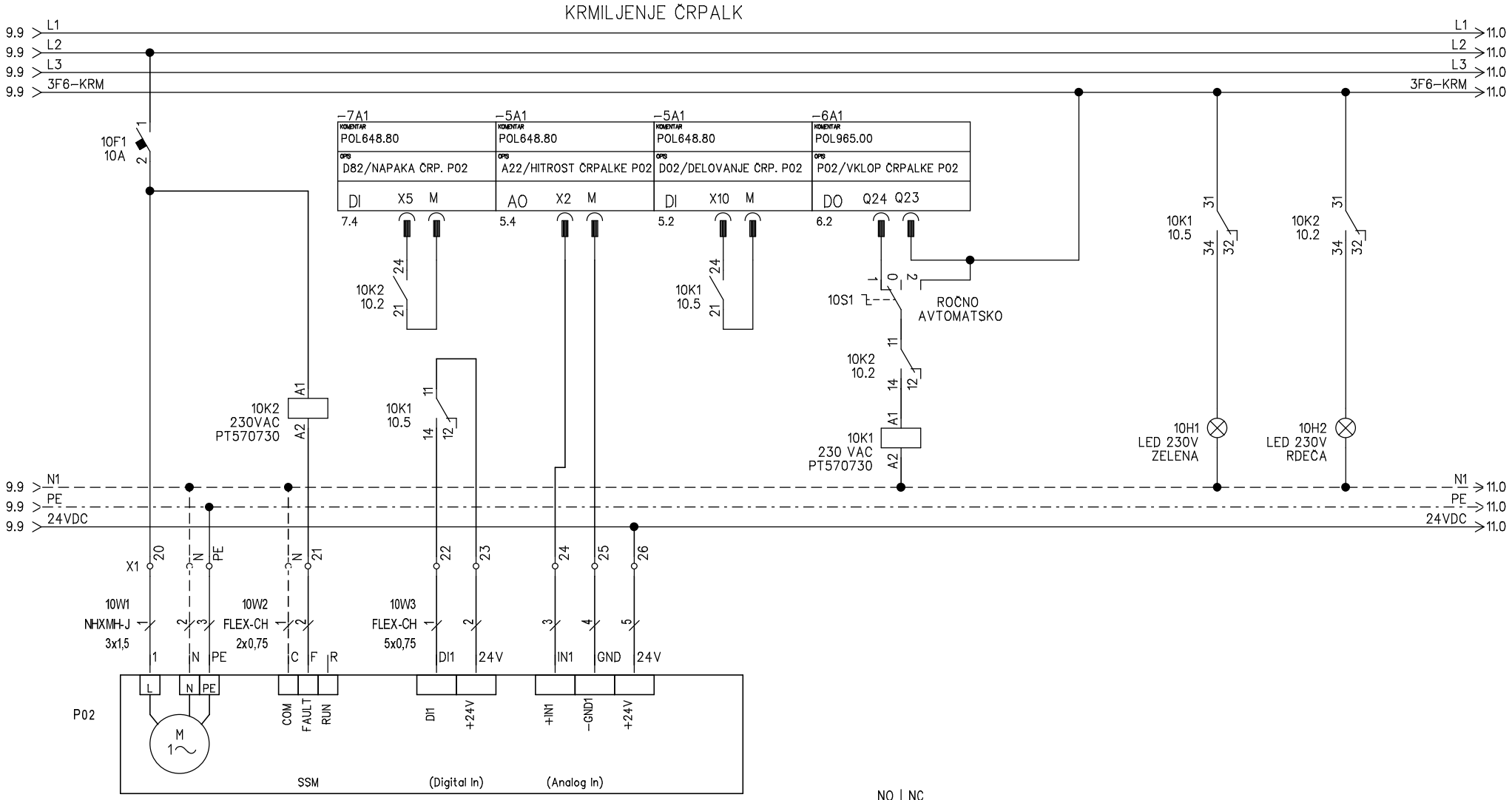

Črpalka Wilo Stratos Maxo
25/0,5-10
Pel=280W, 230V
P02 – (KROG 2)

NO	NC
10.2	10.5
10.5	10.8
10.8	

NO	NC
10.4	10.2
10.2	10.7
10.7	

Odg. projektant: Sebastjan ZELKO die IZS E-1603	ELEKTRO PROJEKT d.o.o. Podjetje za inženiring, projektiranje, zastopstvo in storitve	Objekt, kraj: ENERGETSKA SANACIJA DOM ANTONA SKALE MENCIGERJEVA 37, 2000 MARIBOR	Sestavni del risbe: ENOPOLNA SHEMA RAZDELILCA RTP	List: 8
Projektant: Sebastjan ZELKO die IZS E-1603	Kasaze 68a, Petrovče GSM.: 051/351-646 E-mail: info@elektroprojekt.si	Investitor: PETROL d.d., Dunajska 50, 1000 Ljubljana in MOM, Ulica heroja Staneta 1, 2000 Maribor	Faza načrta: PZI / Datum izdelave: AVGUST 2025	Št. načrta: 1057/25
Risal: Anže PRUSEK dipl.inž.el.(UN)				Št. projekta: 07/25
				Stran: 10
				Št. strani: 21

KRMILJENJE ČRPALK

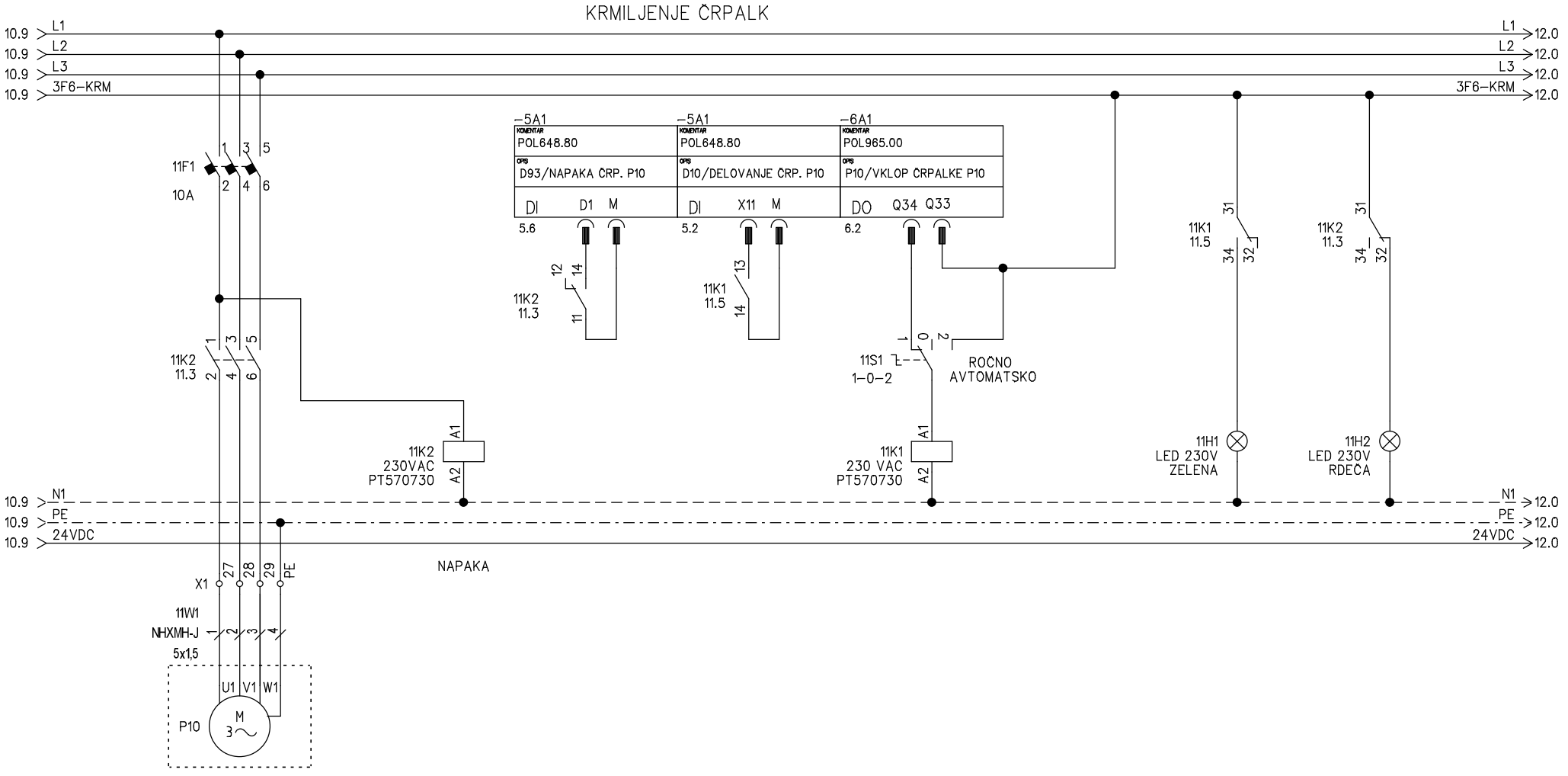

obtočna ČRPALKA
WILO IPL 25/70-0,12/2
Pel=120W, 400V
P10 STV PRIMAR

M	NO	NC
11.1	11.3	11.3
	11.8	11.8

NO	NC
11.4	11.7
11.7	

Odg. projektant: Sebastjan ZELKO die IZS E-1603	ELEKTRO PROJEKT d.o.o. Podjetje za inženiring, projektiranje, zastopstvo in storitve	Objekt, kraj: ENERGETSKA SANACIJA DOM ANTONA SKALE MENCIGERJEVA 37, 2000 MARIBOR	Sestavni del risbe: ENOPOLNA SHEMA RAZDELILCA RTP		List: 8
Projektant: Sebastjan ZELKO die IZS E-1603	Kasaze 68a, Petrovče GSM.: 051/351-646 E-mail: info@elektroprojekt.si	Investitor: PETROL d.d., Dunajska 50, 1000 Ljubljana in MOM, Ulica heroja Staneta 1, 2000 Maribor	Faza načrta: PZI	Datum izdelave: AVGUST 2025	Št. načrta: 1057/25
Risal: Anže PRUSEK dipl.inž.el.(UN)					Št. projekta: 07/25
					Stran: 11
					Št. strani: 21

KRMILJENJE ČRPALK

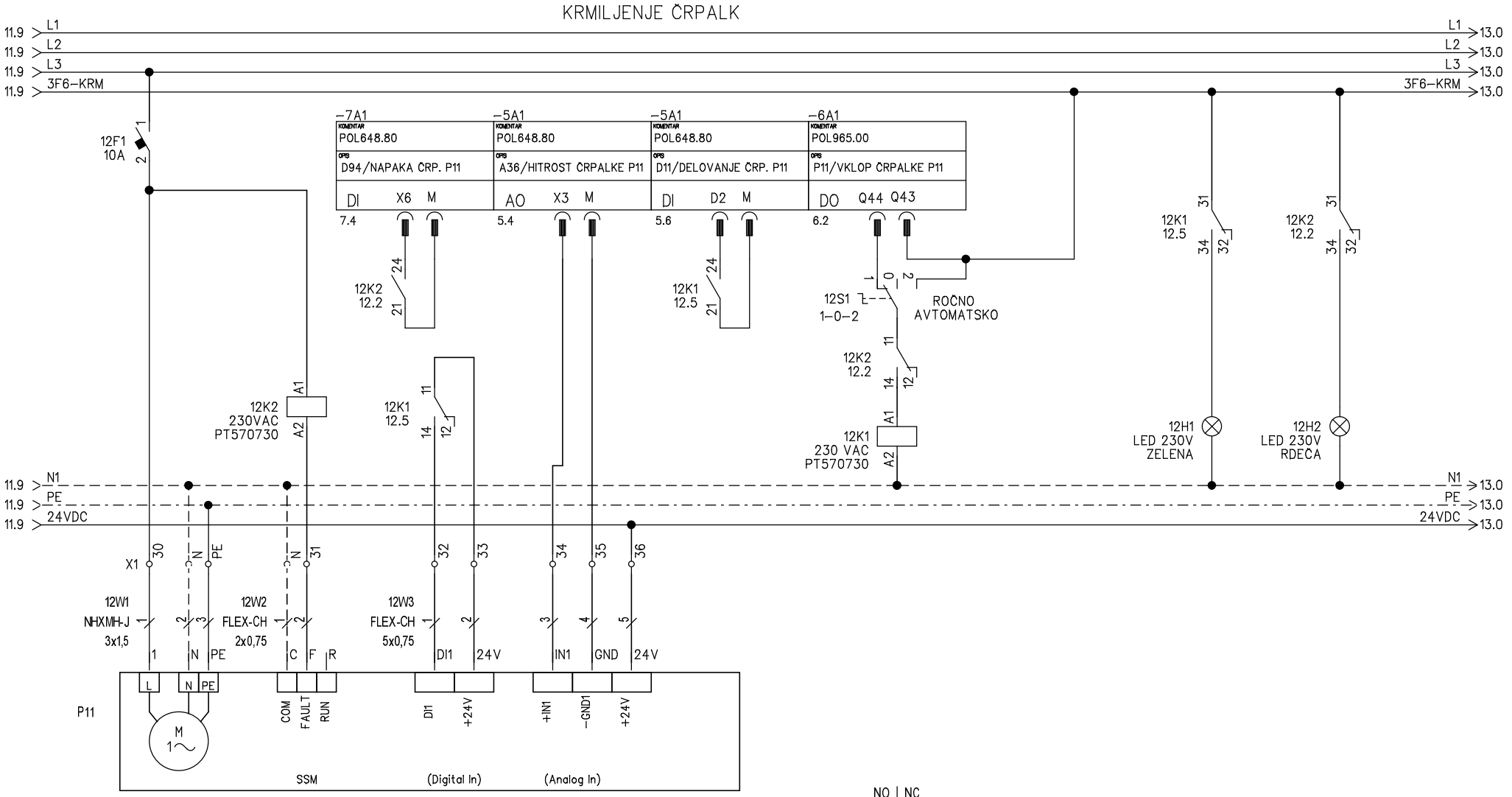

Črpalka Wilo Stratos Maxo–Z
25/0,5–6
Pel=140W, 230V
P11 – (polnilna črpalka
STV sekundar)

NO	NC
12.2	12.5
12.5	12.8
12.8	

NO	NC
12.4	12.2
12.2	12.7
12.7	

Odg. projektant: Sebastjan ZELKO die IZS E–1603	ELEKTRO PROJEKT d.o.o. Podjetje za inženiring, projektiranje, zastopstvo in storitve	Objekt, kraj: ENERGETSKA SANACIJA DOM ANTONA SKALE MENCIGERJEVA 37, 2000 MARIBOR	Sestavni del risbe: ENOPOLNA SHEMA RAZDELILCA RTP		List: 8
Projektant: Sebastjan ZELKO die IZS E–1603	Kasaze 68a, Petrovče GSM.: 051/351-646 E-mail: info@elektroprojekt.si	Investitor: PETROL d.d., Dunajska 50, 1000 Ljubljana in MOM, Ulica heroja Staneta 1, 2000 Maribor	Faza načrta: PZI	Datum izdelave: AVGUST 2025	Št. načrta: 1057/25
Risal: Anže PRUSEK dipl.inž.el.(UN)					Št. projekta: 07/25
					Stran: 12
					Št. strani: 21

KRMILJENJE ČRPALK

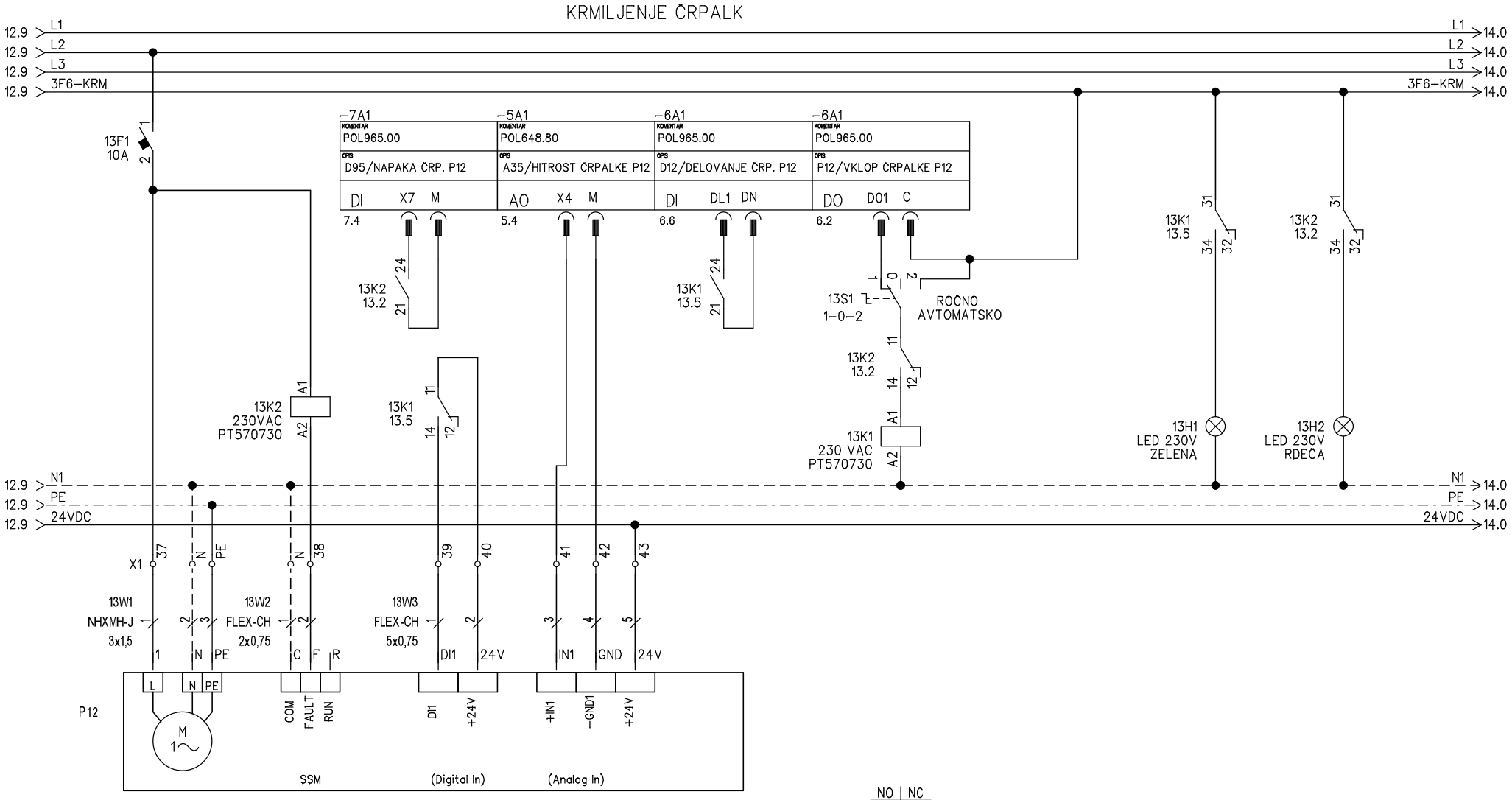

Črpalka Wilo Stratos Maxo-Z
30/0,5-8
Pel=160W, 230V
P12 – cirkulacijska
črpalka STV

NO	NC
13.2	13.5
13.5	13.8
13.8	

NO	NC
13.4	13.2
13.2	13.7
13.7	

Odg. projektant: Sebastjan ZELKO die IZS E-1603	ELEKTRO PROJEKT d.o.o. Podjetje za inženiring, projektiranje, zastopstvo in storitve	Objekt, kraj: ENERGETSKA SANACIJA DOM ANTONA SKALE MENCIGERJEVA 37, 2000 MARIBOR	Sestavni del risbe: ENOPOLNA SHEMA RAZDELILCA RTP	List: 8
Projektant: Sebastjan ZELKO die IZS E-1603	Kasaze 68a, Petrovče GSM.: 051/351-646 E-mail: info@elektroprojekt.si	Investitor: PETROL d.d., Dunajska 50, 1000 Ljubljana in MOM, Ulica heroja Staneta 1, 2000 Maribor	Faza načrta: PZI / Datum izdelave: AVGUST 2025	Št. načrta: 1057/25
Risal: Anže PRUSEK dipl.inž.el.(UN)				Št. projekta: 07/25
				Stran: 13
				Št. strani: 21

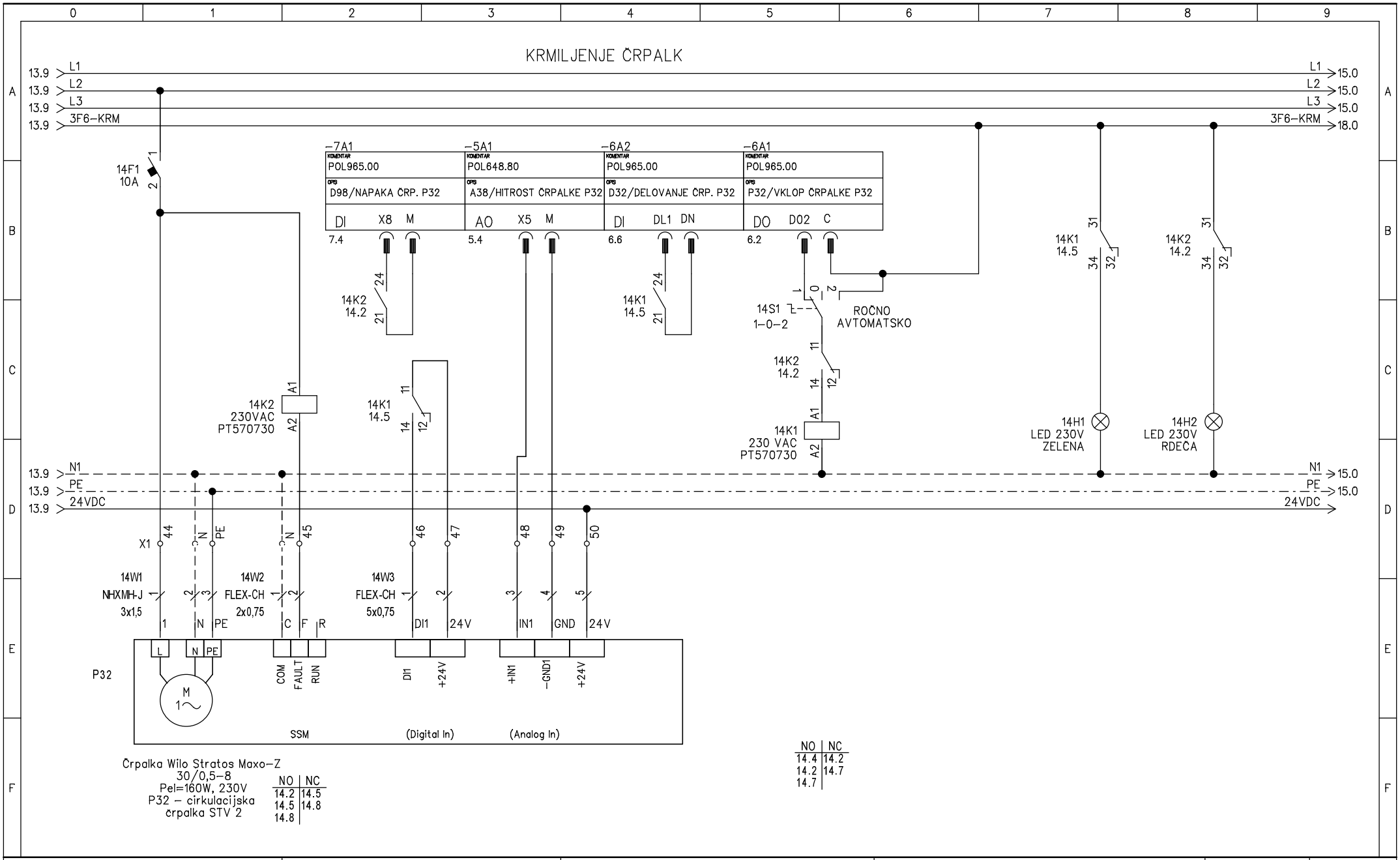

Odg. projektant: Sebastjan ZELKO die IZS E-1603	ELEKTRO PROJEKT d.o.o. Podjetje za inženiring, projektiranje, zastopstvo in storitve	Objekt, kraj: ENERGETSKA SANACIJA DOM ANTONA SKALE MENCIGERJEVA 37, 2000 MARIBOR	Sestavni del risbe: ENOPOLNA SHEMA RAZDELILCA RTP		List: 8
Projektant: Sebastjan ZELKO die IZS E-1603	Kasaze 68a, Petrovče GSM.: 051/351-646 E-mail: info@elektroprojekt.si	Investitor: PETROL d.d., Dunajska 50, 1000 Ljubljana in MOM, Ulica heroja Staneta 1, 2000 Maribor	Faza načrta: PZI	Datum izdelave: AVGUST 2025	Št. načrta: 1057/25
Risal: Anže PRUSEK dipl.inž.el.(UN)					Št. projekta: 07/25
					Stran: 14
					Št. strani: 21

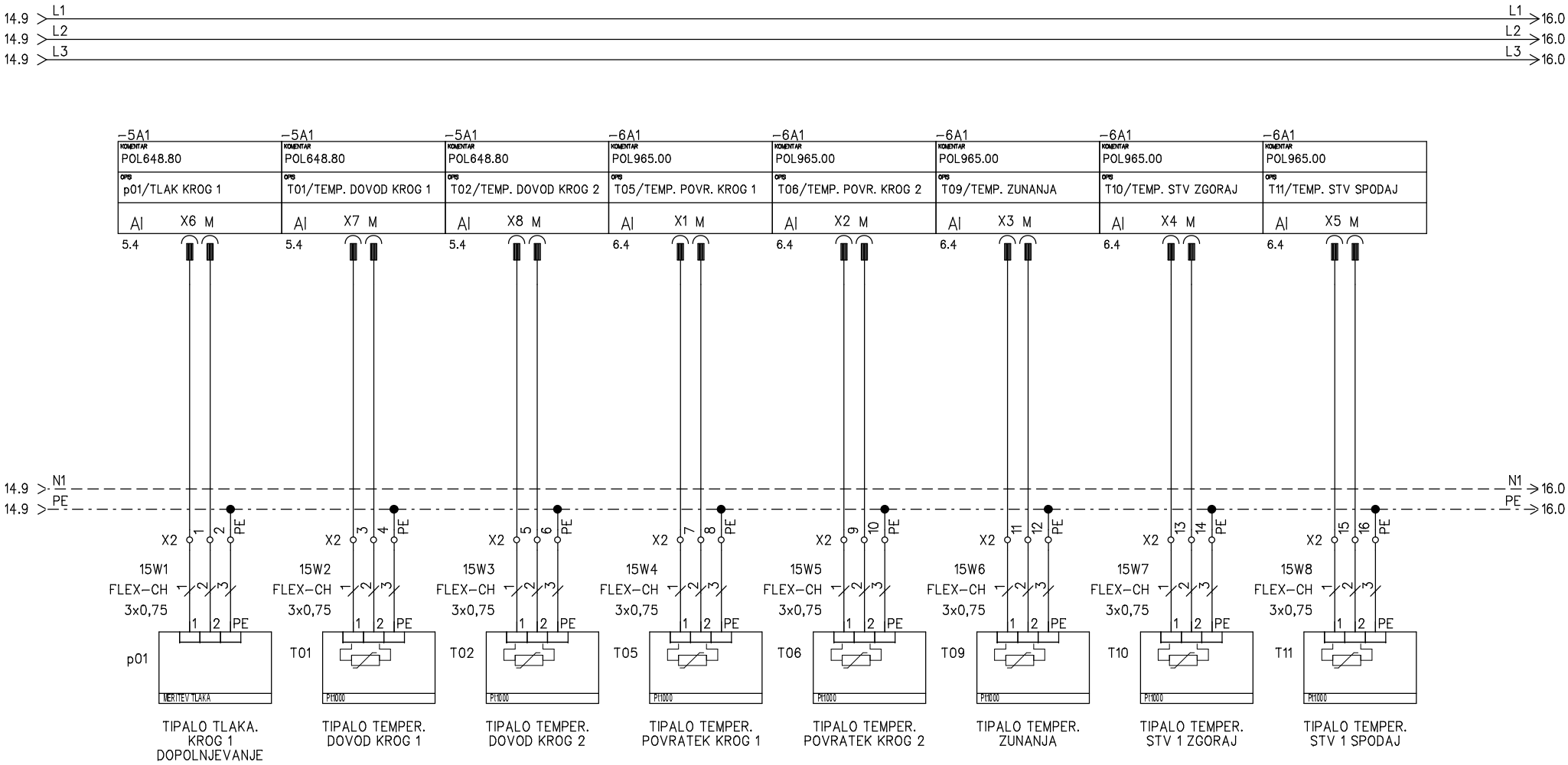

TIPALO TLAKA. KROG 1 DOPOLNJEVANJE	TIPALO TEMPER. DOVOD KROG 1	TIPALO TEMPER. DOVOD KROG 2	TIPALO TEMPER. POVRATEK KROG 1	TIPALO TEMPER. POVRATEK KROG 2	TIPALO TEMPER. ZUNANJA	TIPALO TEMPER. STV 1 ZGORAJ	TIPALO TEMPER. STV 1 SPODAJ
– merilnik tlaka kot npr. Eltratec d.o.o., tip PPI 110, izhod 4–20mA, napajanje po tokovni zanki, R 1/2", merilno območje od –1 do +9 barov	– potopno tipalo Pt 1000, kot npr. Elektronika Pahor, tip CVH, vključno z vgradno tuljko	– potopno tipalo Pt 1000, kot npr. Elektronika Pahor, tip CVH, vključno z vgradno tuljko	– potopno tipalo Pt 1000, kot npr. Elektronika Pahor, tip CVH, vključno z vgradno tuljko	– potopno tipalo Pt 1000, kot npr. Elektronika Pahor, tip CVH, vključno z vgradno tuljko	– kot npr. Elektronika Pahor, tip TZ (Pt 1000)	– potopno tipalo Pt 1000, kot npr. Elektronika Pahor, tip CVH, vključno z vgradno tuljko	– potopno tipalo Pt 1000, kot npr. Elektronika Pahor, tip CVH, vključno z vgradno tuljko

Odg. projektant: Sebastjan ZELKO die IZS E–1603	ELEKTRO PROJEKT d.o.o. Podjetje za inženiring, projektiranje, zastopstvo in storitve	Objekt, kraj: ENERGETSKA SANACIJA DOM ANTONA SKALE MENCIGERJEVA 37, 2000 MARIBOR	Sestavni del risbe: ENOPOLNA SHEMA RAZDELILCA RTP		List: 8
Projektant: Sebastjan ZELKO die IZS E–1603	Kasaze 68a, Petrovče GSM.: 051/351-646 E-mail: info@elektroprojekt.si	Investitor: PETROL d.d., Dunajska 50, 1000 Ljubljana in MOM, Ulica heroja Staneta 1, 2000 Maribor	Faza načrta: PZI	Datum izdelave: AVGUST 2025	Št. načrta: 1057/25
Risal: Anže PRUSEK dipl.inž.el.(UN)					Št. projekta: 07/25
					Stran: 15
					Št. strani: 21

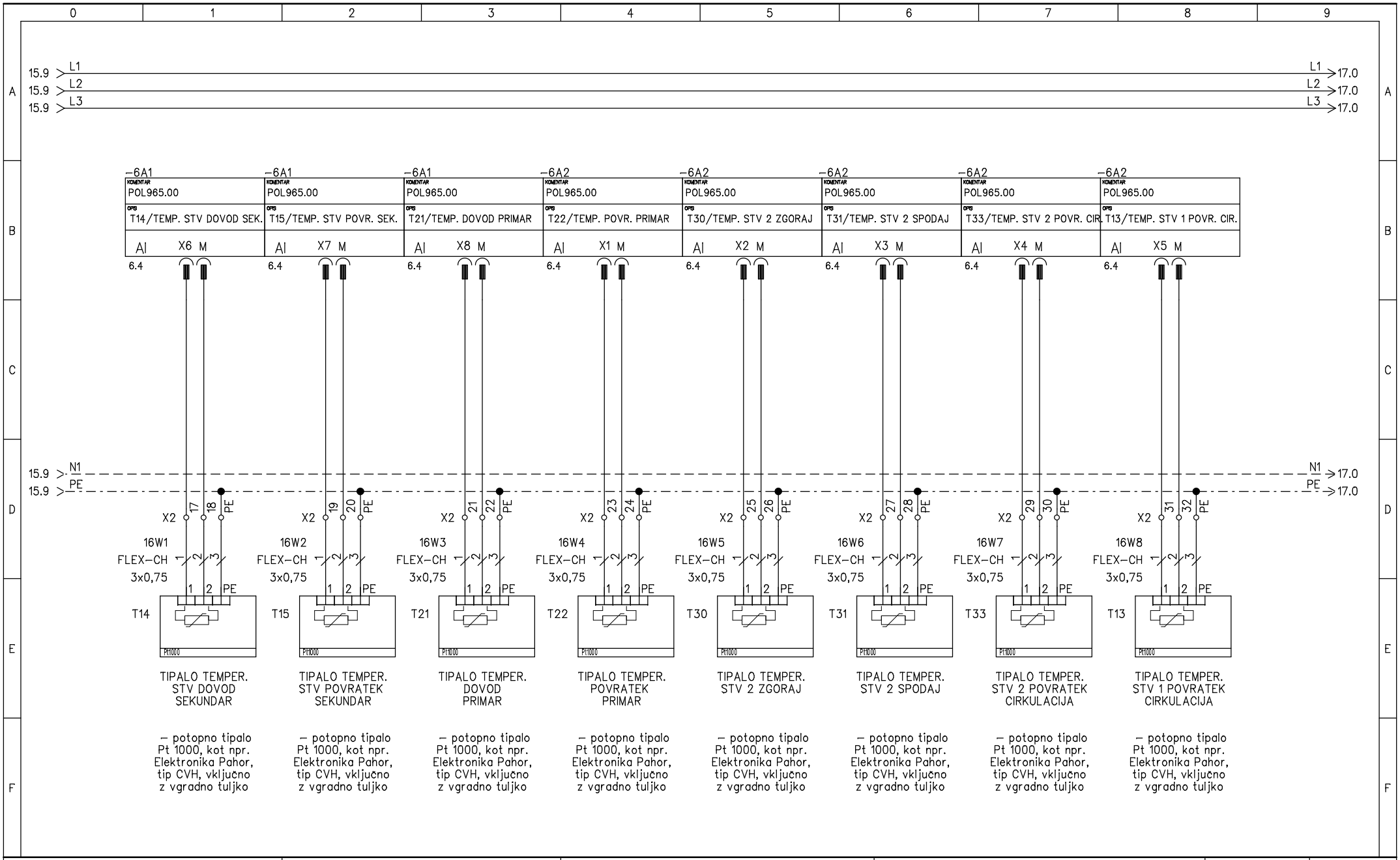

Odg. projektant: Sebastjan ZELKO die IZS E−1603	ELEKTRO PROJEKT d.o.o. Podjetje za inženiring, projektiranje, zastopstvo in storitve	Objekt, kraj: ENERGETSKA SANACIJA DOM ANTONA SKALE MENCIGERJEVA 37, 2000 MARIBOR	Sestavni del risbe: ENOPOLNA SHEMA RAZDELILCA RTP		List: 8
Projektant: Sebastjan ZELKO die IZS E−1603	Kasaze 68a, Petrovče GSM.: 051/351-646 E-mail: info@elektroprojekt.si	Investitor: PETROL d.d., Dunajska 50, 1000 Ljubljana in MOM, Ulica heroja Staneta 1, 2000 Maribor	Faza načrta: PZI	Datum izdelave: AVGUST 2025	Št. načrta: 1057/25
Risal: Anže PRUSEK dipl.inž.el.(UN)					Št. projekta: 07/25
					Stran: 16
					Št. strani: 21

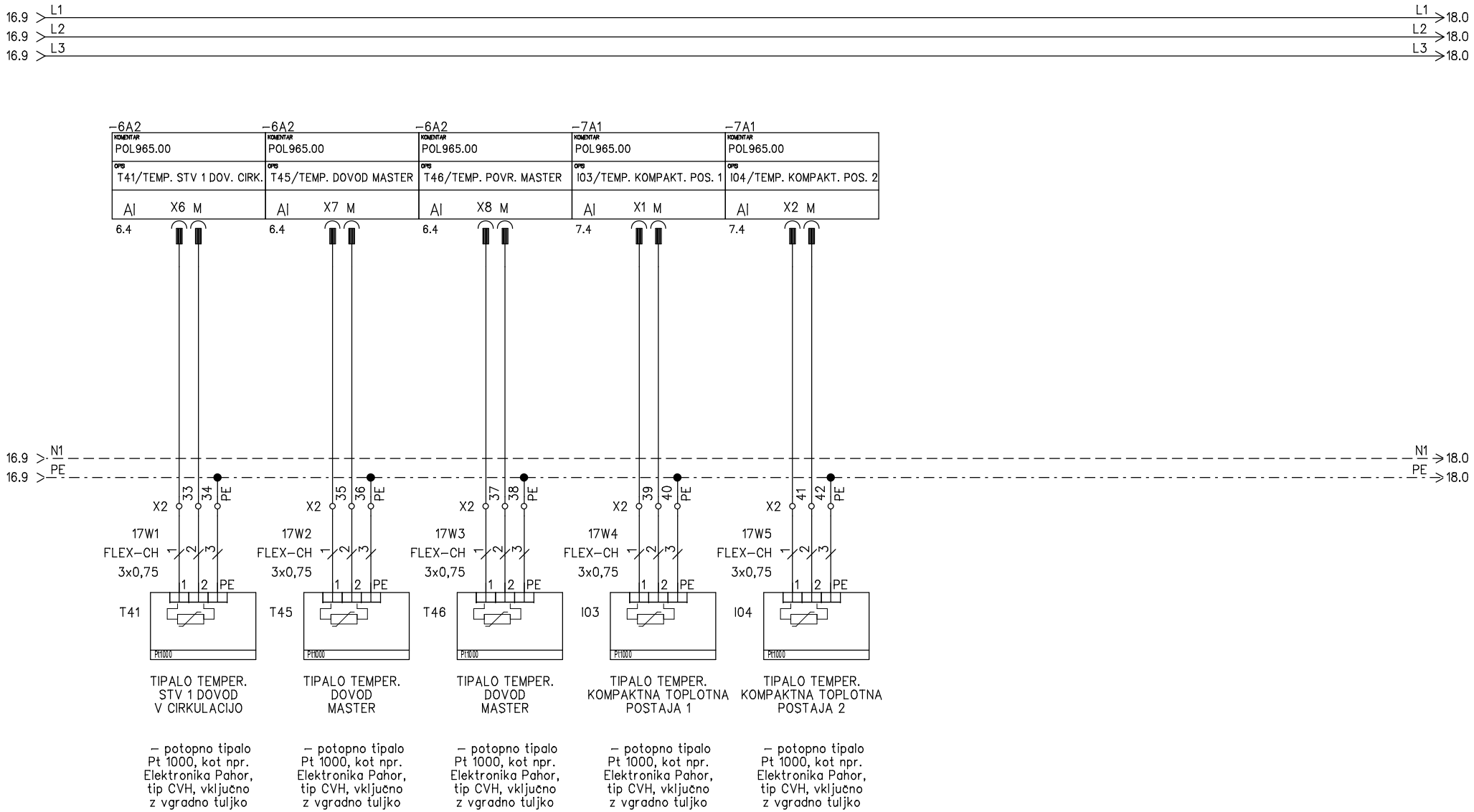

TIPALO TEMPER. STV 1 DOVOD V CIRKULACIJO

– potopno tipalo Pt 1000, kot npr. Elektronika Pahor, tip CVH, vključno z vgradno tuljko

TIPALO TEMPER. DOVOD MASTER

– potopno tipalo Pt 1000, kot npr. Elektronika Pahor, tip CVH, vključno z vgradno tuljko

TIPALO TEMPER. DOVOD MASTER

– potopno tipalo Pt 1000, kot npr. Elektronika Pahor, tip CVH, vključno z vgradno tuljko

TIPALO TEMPER. KOMPAKTNA TOPLOTNA POSTAJA 1

– potopno tipalo Pt 1000, kot npr. Elektronika Pahor, tip CVH, vključno z vgradno tuljko

TIPALO TEMPER. KOMPAKTNA TOPLOTNA POSTAJA 2

– potopno tipalo Pt 1000, kot npr. Elektronika Pahor, tip CVH, vključno z vgradno tuljko

Odg. projektant: Sebastjan ZELKO die IZS E-1603	ELEKTRO PROJEKT d.o.o. Podjetje za inženiring, projektiranje, zastopstvo in storitve	Objekt, kraj: ENERGETSKA SANACIJA DOM ANTONA SKALE MENCIGERJEVA 37, 2000 MARIBOR	Sestavni del risbe: ENOPOLNA SHEMA RAZDELILCA RTP		List: 8
Projektant: Sebastjan ZELKO die IZS E-1603	Kasaze 68a, Petrovče GSM.: 051/351-646 E-mail: info@elektroprojekt.si	Investitor: PETROL d.d., Dunajska 50, 1000 Ljubljana in MOM, Ulica heroja Staneta 1, 2000 Maribor	Faza načrta: PZI	Datum izdelave: AVGUST 2025	Št. načrta: 1057/25
Risal: Anže PRUSEK dipl.inž.el.(UN)					Št. projekta: 07/25
					Stran: 17
					Št. strani: 21

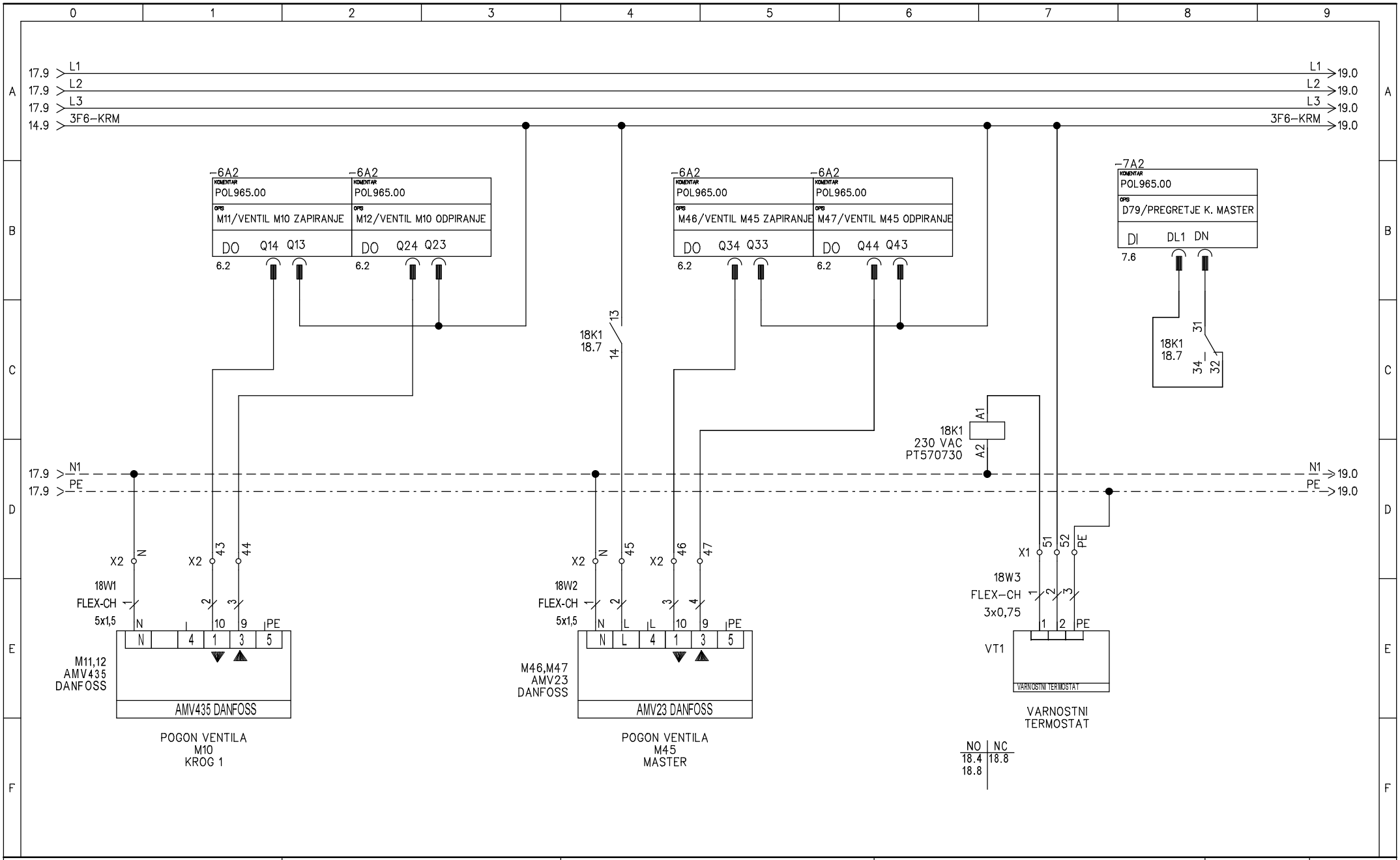

Odg. projektant: Sebastjan ZELKO die IZS E-1603	ELEKTRO PROJEKT d.o.o. Podjetje za inženiring, projektiranje, zastopstvo in storitve	Objekt, kraj: ENERGETSKA SANACIJA DOM ANTONA SKALE MENCIGERJEVA 37, 2000 MARIBOR	Sestavni del risbe: ENOPOLNA SHEMA RAZDELILCA RTP		List: 8
Projektant: Sebastjan ZELKO die IZS E-1603	Kasaze 68a, Petrovče GSM.: 051/351-646 E-mail: info@elektroprojekt.si	Investitor: PETROL d.d., Dunajska 50, 1000 Ljubljana in MOM, Ulica heroja Staneta 1, 2000 Maribor	Faza načrta: PZI	Datum izdelave: AVGUST 2025	Št. načrta: 1057/25
Risal: Anže PRUSEK dipl.inž.el.(UN)					Št. projekta: 07/25
					Stran: 18
					Št. strani: 21

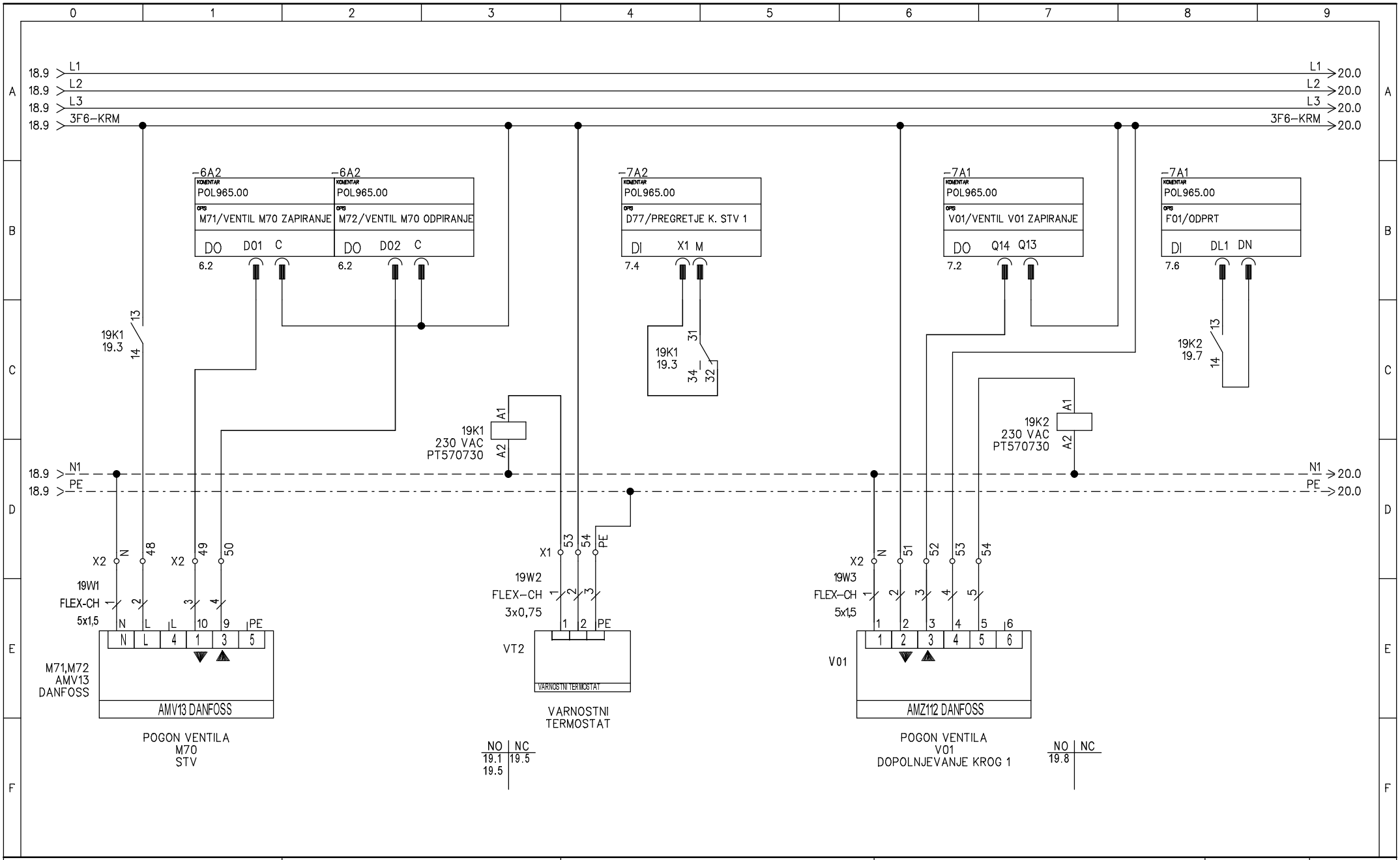

Odg. projektant: Sebastjan ZELKO die IZS E-1603	ELEKTRO PROJEKT d.o.o. Podjetje za inženiring, projektiranje, zastopstvo in storitve	Objekt, kraj: ENERGETSKA SANACIJA DOM ANTONA SKALE MENCIGERJEVA 37, 2000 MARIBOR	Sestavni del risbe: ENOPOLNA SHEMA RAZDELILCA RTP		List: 8
Projektant: Sebastjan ZELKO die IZS E-1603	Kasaze 68a, Petrovče GSM.: 051/351-646 E-mail: info@elektroprojekt.si	Investitor: PETROL d.d., Dunajska 50, 1000 Ljubljana in MOM, Ulica heroja Staneta 1, 2000 Maribor	Faza načrta: PZI	Datum izdelave: AVGUST 2025	Št. načrta: 1057/25
Risal: Anže PRUSEK dipl.inž.el.(UN)					Št. projekta: 07/25
					Stran: 19
					Št. strani: 21

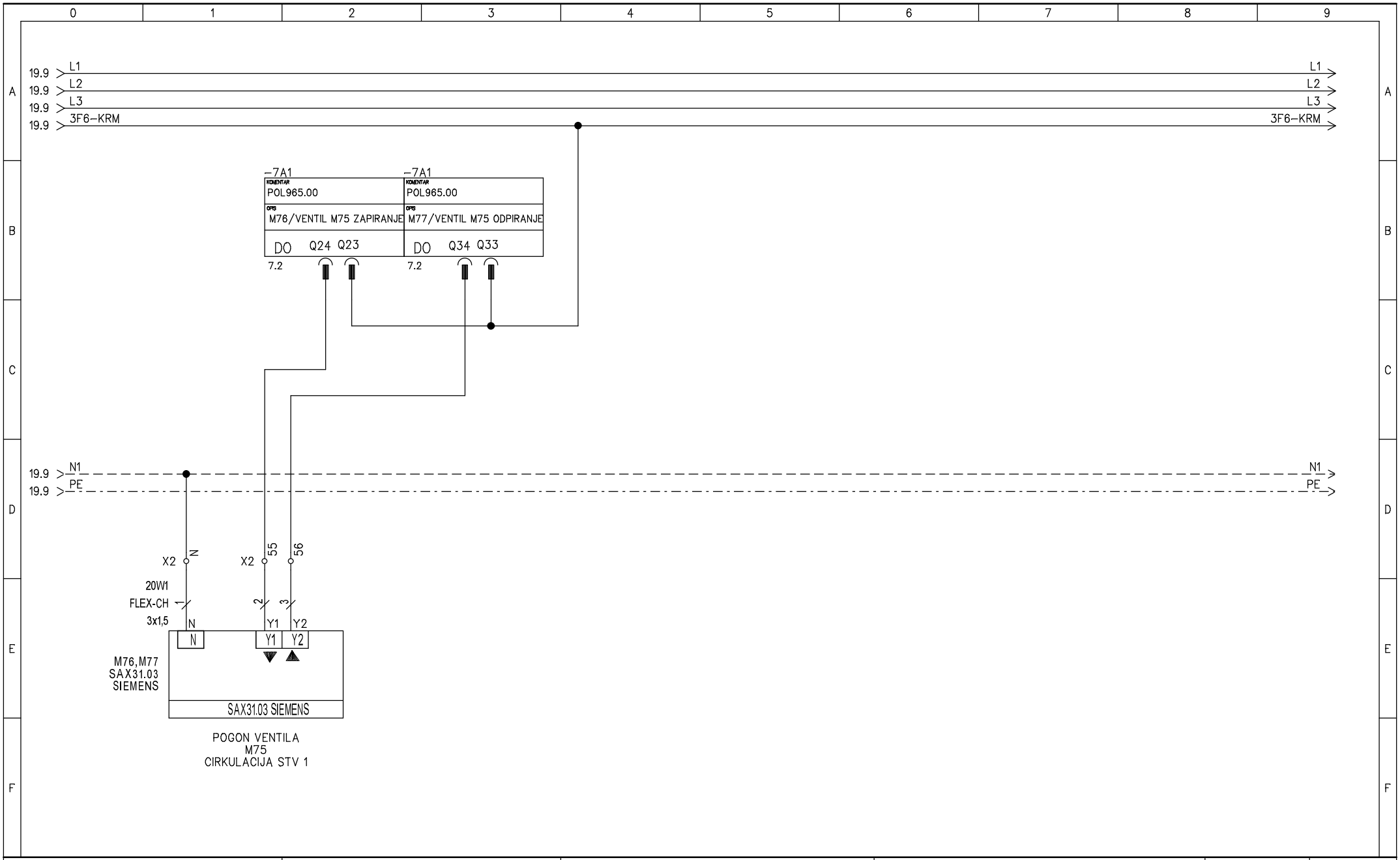

Odg. projektant: Sebastjan ZELKO die IZS E-1603	ELEKTRO PROJEKT d.o.o. Podjetje za inženiring, projektiranje, zastopstvo in storitve	Objekt, kraj: ENERGETSKA SANACIJA DOM ANTONA SKALE MENCIGERJEVA 37, 2000 MARIBOR	Sestavni del risbe: ENOPOLNA SHEMA RAZDELILCA RTP		List: 8
Projektant: Sebastjan ZELKO die IZS E-1603	Kasaze 68a, Petrovče GSM.: 051/351-646 E-mail: info@elektroprojekt.si	Investitor: PETROL d.d., Dunajska 50, 1000 Ljubljana in MOM, Ulica heroja Staneta 1, 2000 Maribor	Faza načrta: PZI	Datum izdelave: AVGUST 2025	Št. načrta: 1057/25
Risal: Anže PRUSEK dipl.inž.el.(UN)					Št. projekta: 07/25
					Stran: 20
					Št. strani: 21

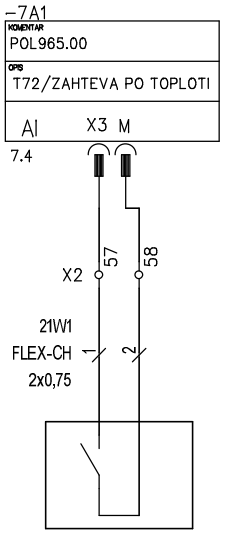

ZAHTEVA PO TOPLOTI
OD KLIMATA

Odg. projektant: Sebastjan ZELKO die IZS E-1603	ELEKTRO PROJEKT d.o.o. Podjetje za inženiring, projektiranje, zastopstvo in storitve Kasaze 68a, Petrovče GSM.: 051/351-646 E-mail: info@elektroprojekt.si	Objekt, kraj: ENERGETSKA SANACIJA DOM ANTONA SKALE MENCIGERJEVA 37, 2000 MARIBOR	Sestavni del risbe: ENOPOLNA SHEMA RAZDELILCA RTP		List: 8
Projektant: Sebastjan ZELKO die IZS E-1603		Investitor: PETROL d.d., Dunajska 50, 1000 Ljubljana in MOM, Ulica heroja Staneta 1, 2000 Maribor	Faza načrta: PZI	Datum izdelave: AVGUST 2025	Št. načrta: 1057/25 Št. projekta: 07/25 Stran: 21 Št. strani: 21
Risal: Anže PRUSEK dipl.inž.el.(UN)					

KABELSKA LISTA

(=)	Lokacija (+)	Ime kabla (-)	Opis	Tip	Dimenzija	Dolžina
		WE00	NAPAJANJE – dovod	NHXMH–J	4x10	60m
		1W1	KLIMA ZE1	NHXMH–J	5x10	30m
		1W2	KLIMA ZE2	NHXMH–J	3x2,5	30m
		1W3	KLIMA DUP1	NHXMH–J	3x1,5	30m
		3W1	MEHČALNA NAPRAVA	NHXMH–J	3x2,5	10m
		3W2	VTIČNICE 230V TOPLOTNA POSTAJA	NHXMH–J	3x2,5	20m
		3W4	RAZSVETLJAVA TOPLOTNA POSTAJA	NHXMH–J	3x1,5	20m
		3W5	DOZATOR	NHXMH–J	3x1,5	20m
		8W1	TEMP. T. DOVOD TŠ1	FLEX CH	2x0,75	5m
		8W2	TEMP. T. POVRATEK TŠ1	FLEX CH	2x0,75	5m
		8W3	TEMP. T. DOVOD TŠ2	FLEX CH	2x0,75	5m
		8W4	TEMP. T. POVRATEK TŠ2	FLEX CH	2x0,75	5m
		8W5	TEMP. T. DOVOD TŠ3	FLEX CH	2x0,75	5m
		8W6	TEMP. T. POVRATEK TŠ3	FLEX CH	2x0,75	5m
		8W7	VODOMER VŠ1	FLEX CH	2x0,75	5m
		8W8	VODOMER VŠ1 – DOZ	FLEX CH	2x0,75	5m
		8W9	MODBUS KLIMAT, KLIMA	J–H(St)H	2x2x0,8	50m
		9W1	ČRPALKA P01	NHXMH–J	3x1,5	15m
		9W2	ČRPALKA P01	FLEX–CH	2x0,75	15m
		9W3	ČRPALKA P01	FLEX–CH	5x0,75	15m
		10W1	ČRPALKA P02	NHXMH–J	3x1,5	15m
		10W2	ČRPALKA P02	FLEX–CH	2x0,75	15m
		10W3	ČRPALKA P02	FLEX–CH	5x0,75	15m
		11W1	ČRPALKA P10	NHXMH–J	5x1,5	20m
		12W1	ČRPALKA P11	NHXMH–J	3x1,5	20m
		12W2	ČRPALKA P11	FLEX–CH	2x0,75	20m
		12W3	ČRPALKA P11	FLEX–CH	5x0,75	20m
		13W1	ČRPALKA P12	NHXMH–J	3x1,5	20m
		13W2	ČRPALKA P12	FLEX–CH	2x0,75	20m
		13W3	ČRPALKA P12	FLEX–CH	5x0,75	20m

ELEKTRO PROJEKT d.o.o.
Podjetje za inženiring, projektiranje, zastopstvo in storitve
Kasaze 68a Petrovče
GSM.: 051/351-646
E-mail: info@elektroprojekt.si

Sebastjan ZELKO die IZS E–1603
Anže PRUŠEK dipl.inz.el.(UN)

Project:	Drawing no.:	Rev.:	Init.:
8.RTP Dom Antona Skale			
Date: 8. 08. 2025			Page: 1

KABELSKA LISTA

(=)	Lokacija (+)	Ime kabla (-)	Opis	Tip	Dimenzija	Dolžina
		14W1	ČRPALKA P32	NHXMH-J	3x1,5	20m
		14W2	ČRPALKA P32	FLEX-CH	2x0,75	20m
		14W3	ČRPALKA P32	FLEX-CH	5x0,75	20m
		15W1	TIPALO p01	FLEX-CH	3x0,75	15m
		15W2	TIPALO T01	FLEX-CH	3x0,75	15m
		15W3	TIPALO T02	FLEX-CH	3x0,75	15m
		15W4	TIPALO T05	FLEX-CH	3x0,75	15m
		15W5	TIPALO T06	FLEX-CH	3x0,75	15m
		15W6	TIPALO T09	FLEX-CH	3x0,75	15m
		15W7	TIPALO T10	FLEX-CH	3x0,75	15m
		15W8	TIPALO T11	FLEX-CH	3x0,75	15m
		16W1	TIPALO T14	FLEX-CH	3x0,75	20m
		16W2	TIPALO T15	FLEX-CH	3x0,75	20m
		16W3	TIPALO T21	FLEX-CH	3x0,75	20m
		16W4	TIPALO T22	FLEX-CH	3x0,75	20m
		16W5	TIPALO T30	FLEX-CH	3x0,75	20m
		16W6	TIPALO T31	FLEX-CH	3x0,75	20m
		16W7	TIPALO T33	FLEX-CH	3x0,75	20m
		16W8	TIPALO T13	FLEX-CH	3x0,75	20m
		17W1	TIPALO T41	FLEX-CH	3x0,75	20m
		17W2	TIPALO T45	FLEX-CH	3x0,75	20m
		17W3	TIPALO T46	FLEX-CH	3x0,75	20m
		17W4	TIPALO I03	FLEX-CH	3x0,75	20m
		17W5	TIPALO I04	FLEX-CH	3x0,75	20m
		18W1	VENTIL M10	FLEX-CH	5x1,5	20m
		18W2	VENTIL M45	FLEX-CH	5x1,5	15m
		18W3	VARNOSTNI TERMOSTAT VT1	FLEX-CH	3x0,75	20m
		19W1	VENTIL M70	FLEX-CH	5x1,5	20m
		19W2	VARNOSTNI TERMOSTAT VT2	FLEX-CH	3x0,75	20m
		19W3	VENTIL V01	FLEX-CH	5x1,5	25m

ELEKTRO PROJEKT d.o.o.
Podjetje za inženiring, projektiranje, zastopstvo in storitve
Kasaze 68a Petrovče
GSM.: 051/351-646
E-mail: info@elektroprojekt.si

Sebastjan ZELKO die IZS E-1603
Anže PRUŠEK dipl.inz.el.(UN)

Project:	Drawing no.:	Rev.:	Init.:
8.RTP Dom Antona Skale			
Date: 8. 08. 2025			Page: 2

KABELSKA LISTA

(=)	Lokacija (+)	Ime kabla (-)	Opis	Tip	Dimenzija	Dolžina
		20W1	VENTIL M75	FLEX-CH	3x1,5	20m
		21W1	KONTAKT KLIMAT	FLEX-CH	2x0,75	20m

ELEKTRO PROJEKT d.o.o.
Podjetje za inženiring, projektiranje, zastopstvo in storitve
Kasaze 68a Petrovče
GSM.: 051/351-646
E-mail: info@elektroprojekt.si

Sebastjan ZELKO die IZS E-1603
Anže PRUŠEK dipl.inz.el.(UN)

Project: 8.RTP Dom Antona Skale	Drawing no.:	Rev.:	Init.:
Date: 8. 08. 2025			Page: 3

Spončna lista

Sponke: X0

Sponka	Št.	Povezava 2	Pot	Stran
○	1	Q1:2	1	1
○	2	Q1:4	1	1
○	3	Q1:6	1	1
○	N	N1	1	1
○	PE	PE	1	1

Opis	Tip kabla	Ime kabla	----- Kabel -----

Povezava 1

ELEKTRO PROJEKT d.o.o.
Podjetje za inženiring, projektiranje, zastopstvo in storitve
Kasaze 68a, Petrovče
GSM.: 051/351-646
E-mail: info@elektroprojekt.si

Sebastjan ZELKO die IZS E–1603
Sebastjan ZELKO die IZS E–1603
Anze PRUŠEK dipl.inž.el.(UN)

X0

Project: 8.RTP Dom Antona Skale
Drawing no.:
Rev.:
Init.:
Date: 8. 08. 2025
Function:
Location:
Page: 1

Spončna lista

Sponke: X1

Povezava 2	Št.	Sponka	Povezava 1	Stran	Pot	Kabel (žila)
1F1:2	1	○		1	5	
1F1:4	2	○		1	5	
1F1:6	3	○		1	5	
N1	N	◎		1	5	
PE	PE	◎		1	5	
1F2:2	4	○		1	6	
N1	N	◎		1	6	
PE	PE	◎		1	7	
1F3:2	5	○		1	7	
N1	N	◎		1	7	
PE	PE	◎		1	8	
3F1:2	6	○		3	1	
N1	N	◎		3	1	
PE	PE	◎		3	1	
3F2:2	7	○		3	2	
N1	N	◎		3	2	
PE	PE	◎		3	2	
3F3:2	8	○		3	3	
3F3:4	9	○		3	3	
3F3:6	10	○		3	3	
N1	N	◎		3	3	
PE	PE	◎		3	3	
3F4:2	11	○		3	4	
N1	N	◎		3	4	
PE	PE	◎		3	5	
3F5:2	12	○		3	5	
N1	N	◎		3	6	
PE	PE	◎		3	6	
9F1:2	13	○	P01:1	9	1	9W1: 1
9K2:A1		○				
N1	N	◎	P01:N	9	1	9W1: 2
PE	PE	◎	P01:PE	9	1	9W1: 3
N1	N	◎	P01:C	9	2	9W2: 1
9K2:A2	14	○	P01:F	9	2	9W2: 2
9K1:11	15	○	P01:DI1	9	2	9W3: 1
9K1:14	16	○	P01:24V	9	3	9W3: 2
−5A1:X1	17	○	P01:IN1	9	3	9W3: 3
	18	○	P01:GND	9	3	9W3: 4
24VDC	19	◎	P01:24V	9	4	9W3: 5
10F1:2	20	○	P02:1	10	1	10W1: 1
10K2:A1		○				
N1	N	◎	P02:N	10	1	10W1: 2
PE	PE	◎	P02:PE	10	1	10W1: 3
N1	N	◎	P02:C	10	2	10W2: 1
10K2:A2	21	○	P02:F	10	2	10W2: 2
10K1:14	22	○	P02:DI1	10	2	10W3: 1
10K1:11	23	○	P02:24V	10	3	10W3: 2
−5A1:X2	24	○	P02:IN1	10	3	10W3: 3
	25	○	P02:GND	10	3	10W3: 4
24VDC	26	◎	P02:24V	10	4	10W3: 5
11K2:2	27	○	P10:U1	11	1	11W1: 1
11K2:4	28	○	P10:V1	11	1	11W1: 2
11K2:6	29	○	P10:W1	11	1	11W1: 3
PE	PE	◎	P10	11	1	11W1: 4
12F1:2	30	○	P11:1	12	1	12W1: 1

Opis	Tip kabla	Ime kabla
ČRPALKA P01	NHXMH−J	9W1
ČRPALKA P01	FLEX−CH	9W2
ČRPALKA P01	FLEX−CH	9W3
ČRPALKA P02	NHXMH−J	10W1
ČRPALKA P02	FLEX−CH	10W2
ČRPALKA P02	FLEX−CH	10W3
ČRPALKA P10	NHXMH−J	11W1
ČRPALKA P11	NHXMH−J	12W1

ELEKTRO PROJEKT d.o.o.
Podjetje za inženiring, projektiranje, zastopstvo in storitve
Kasaze 68a, Petrovče
GSM.: 051/351-646
E-mail: info@elektroprojekt.si

Sebastjan ZELKO die IZS E−1603
Sebastjan ZELKO die IZS E−1603
Anze PRUŠEK dipl.inz.el.(UN)

X1

Project: 8.RTP Dom Antona Skale
Drawing no.:
Rev.:
Init.:
Date: 8. 08. 2025
Function:
Location:
Page: 2

Sponča lista

Sponke: X1

Opis	Tip kabla	Ime kabla	Pot	Stran	Povezava 1	Sponka	Št.	Povezava 2
			1	12			30	12K2:A1
			1	12	P11:N		N	N1
			1	12	P11:PE		PE	PE
			2	12	P11:C		N	N1
			2	12	P11:F		31	12K2:A2
			2	12	P11:DI1		32	12K1:14
			3	12	P11:24V		33	12K1:11
			3	12	P11:IN1		34	-5A1:X3
			3	12	P11:GND		35	
			4	12	P11:24V		36	24VDC
			1	13	P12:1		37	13F1:2
								13K2:A1
			1	13	P12:N		N	N1
			1	13	P12:PE		PE	PE
			2	13	P12:C		N	N1
			2	13	P12:F		38	13K2:A2
			2	13	P12:DI1		39	13K1:14
			3	13	P12:24V		40	13K1:11
			3	13	P12:IN1		41	-5A1:X4
			3	13	P12:GND		42	
			4	13	P12:24V		43	24VDC
			1	14	P32:1		44	14F1:2
								14K2:A1
			1	14	P32:N		N	N1
			1	14	P32:PE		PE	PE
			2	14	P32:C		N	N1
			2	14	P32:F		45	14K2:A2
			2	14	P32:DI1		46	14K1:14
			3	14	P32:24V		47	14K1:11
			3	14	P32:IN1		48	-5A1:X5
			3	14	P32:GND		49	
			4	14	P32:24V		50	24VDC

Opis	Tip kabla	Ime kabla	1	2	3	4	5	6	7	8	9	10	11	12	13	14	15	16	17	18	19	20	21	22	23	24	25	26	27	28	29	30	31	32	33	34	35	36	37	38	39	40	41	42	43	44	45	46	47	48	49	50
			----- Kabel -----																																																	
ČRPALKA P11	NHXMH-J	12W1		2	3																																															
ČRPALKA P11	FLEX-CH	12W2				1	2																																													
ČRPALKA P11	FLEX-CH	12W3						1	2	3	4	5																																								
ČRPALKA P12	NHXMH-J	13W1											1		2	3																																				
ČRPALKA P12	FLEX-CH	13W2															1	2																																		
ČRPALKA P12	FLEX-CH	13W3																	1	2	3	4	5																													
ČRPALKA P32	NHXMH-J	14W1																						1			2	3																									
ČRPALKA P32	FLEX-CH	14W2																											1	2																							
ČRPALKA P32	FLEX-CH	14W3																													1	2	3	4	5																	
Opis	Tip kabla	Ime kabla	----- Kabel -----																																																

ELEKTRO PROJEKT d.o.o.
Podjetje za inženiring, projektiranje, zastopstvo in storitve
Kasaze 68a, Petrovče
GSM.: 051/351-646
E-mail: info@elektroprojekt.si

Sebastjan ZELKO die IZS E-1603
Sebastjan ZELKO die IZS E-1603
Anže PRUŠEK dipl.inz.el.(UN)

X1

Project:	Drawing no.:	Rev.:	Init.:
8.RTP Dom Antona Skale			
Date: 8. 08. 2025	Function:	Location:	Page: 3

Spončna lista

Sponke:
X1

Povezava 1	Sponka	Št.	Povezava 2
VT1:1		51	18K1:A1
VT1:2		52	3F6-KRM
VT1:PE		PE	PE
VT2:1		53	19K1:A1
VT2:2		54	3F6-KRM
VT2:PE		PE	PE

Opis	Tip kabla	Ime kabla	Pot	Stran	----- Kabel -----
			7	18	
			7	18	
			7	18	
			4	19	
			4	19	
			4	19	
VARNOSTNI TERMOSTAT	VTL1EX-CH	18W3	1 2 3		
VARNOSTNI TERMOSTAT	VTL2EX-CH	19W2	1 2 3		

Opis	Tip kabla	Ime kabla	----- Kabel -----

ELEKTRO PROJEKT d.o.o.
Podjetje za inženiring, projektiranje, zastopstvo in storitve
Kasaze 68a, Petrovče
GSM.: 051/351-646
E-mail: info@elektroprojekt.si

Sebastjan ZELKO die IZS E-1603
Sebastjan ZELKO die IZS E-1603
Anže PRUŠEK dipl.inz.el.(UN)

X1

Project:	Drawing no.:	Rev.:	Init.:
8.RTP Dom Antona Skale			
Date: 8. 08. 2025	Function:	Location:	Page: 4

Spončna lista

Sponke:
X2

Povezava 1	Sponka	Št.	Povezava 2
p01:1	O	1	-5A1:X6
p01:2	O	2	
p01:PE		PE	PE
T01:1	O	3	-5A1:X7
T01:2	O	4	
T01:PE		PE	PE
T02:1	O	5	-5A1:X8
T02:2	O	6	
T02:PE		PE	PE
T05:1	O	7	-6A1:X1
T05:2	O	8	
T05:PE		PE	PE
T06:1	O	9	-6A1:X2
T06:2	O	10	
T06:PE		PE	PE
T09:1	O	11	-6A1:X3
T09:2	O	12	
T09:PE		PE	PE
T10:1	O	13	-6A1:X4
T10:2	O	14	
T10:PE		PE	PE
T11:1	O	15	-6A1:X5
T11:2	O	16	
T11:PE		PE	PE
T14:1	O	17	-6A1:X6
T14:2	O	18	
T14:PE		PE	PE

Opis	Tip kabla	Ime kabla	Pot	Stran	----- Kabel -----
			1	15	
			1	15	
			1	15	
			2	15	
			2	15	
			2	15	
			3	15	
			3	15	
			3	15	
			4	15	
			4	15	
			4	15	
			5	15	
			5	15	
			5	15	
			6	15	
			6	15	
			6	15	
			7	15	
			7	15	
			7	15	
			8	15	
			8	15	
			8	15	
			1	16	
			1	16	
			1	16	
TIPALO p01	FLEX-CH	15W1	1 2 3		
TIPALO T01	FLEX-CH	15W2	1 2 3		
TIPALO T02	FLEX-CH	15W3	1 2 3		
TIPALO T05	FLEX-CH	15W4	1 2 3		
TIPALO T06	FLEX-CH	15W5	1 2 3		
TIPALO T09	FLEX-CH	15W6	1 2 3		
TIPALO T10	FLEX-CH	15W7	1 2 3		
TIPALO T11	FLEX-CH	15W8	1 2 3		
TIPALO T14	FLEX-CH	16W1	1 2 3		
Opis	Tip kabla	Ime kabla			----- Kabel -----

ELEKTRO PROJEKT d.o.o.
Podjetje za inženiring, projektiranje, zastopstvo in storitve
Kasaze 68a, Petrovče
GSM.: 051/351-646
E-mail: info@elektroprojekt.si

Sebastjan ZELKO die IZS E-1603
Sebastjan ZELKO die IZS E-1603
Anže PRUŠEK dipl.inz.el.(UN)

X2

Project:	Drawing no.:	Rev.:	Init.:
8.RTP Dom Antona Skale			
Date: 8. 08. 2025	Function:	Location:	Page: 5

Spončna lista

Sponke:
X2

Povezava 1	Sponka	Št.	Povezava 2	Pot	Stran
T15:1	O	19	-6A1:X7	2	16
T15:2	O	20		2	16
T15:PE	⊚	PE	PE	2	16
T21:1	O	21	-6A1:X8	3	16
T21:2	O	22		3	16
T21:PE	⊚	PE	PE	3	16
T22:1	O	23	-6A2:X1	4	16
T22:2	O	24		4	16
T22:PE	⊚	PE	PE	4	16
T30:1	O	25	-6A2:X2	5	16
T30:2	O	26		5	16
T30:PE	⊚	PE	PE	5	16
T31:1	O	27	-6A2:X3	6	16
T31:2	O	28		6	16
T31:PE	⊚	PE	PE	6	16
T33:1	O	29	-6A2:X4	7	16
T33:2	O	30		7	16
T33:PE	⊚	PE	PE	7	16
T13:1	O	31	-6A2:X5	8	16
T13:2	O	32		8	16
T13:PE	⊚	PE	PE	8	16
T41:1	O	33	-6A2:X6	1	17
T41:2	O	34		1	17
T41:PE	⊚	PE	PE	1	17
T45:1	O	35	-6A2:X7	2	17
T45:2	O	36		2	17
T45:PE	⊚	PE	PE	2	17

Opis	Tip kabla	Ime kabla	----- Kabel -----
TIPALO T15	FLEX-CH	16W2	1 2 3
TIPALO T21	FLEX-CH	16W3	1 2 3
TIPALO T22	FLEX-CH	16W4	1 2 3
TIPALO T30	FLEX-CH	16W5	1 2 3
TIPALO T31	FLEX-CH	16W6	1 2 3
TIPALO T33	FLEX-CH	16W7	1 2 3
TIPALO T13	FLEX-CH	16W8	1 2 3
TIPALO T41	FLEX-CH	17W1	1 2 3
TIPALO T45	FLEX-CH	17W2	1 2 3

ELEKTRO PROJEKT d.o.o.
Podjetje za inženiring, projektiranje, zastopstvo in storitve
Kasaze 68a, Petrovče
GSM.: 051/351-646
E-mail: info@elektroprojekt.si

Sebastjan ZELKO die IZS E-1603
Sebastjan ZELKO die IZS E-1603
Anže PRUŠEK dipl.inz.el.(UN)

X2

Project:	Drawing no.:	Rev.:	Init.:
8.RTP Dom Antona Skale			
Date: 8. 08. 2025	Function:	Location:	Page: 6

Spončna lista

Sponke: X2

Št.	Povezava 1	Povezava 2	Stran	Pot	Kabel (žila)
37	T46:1	−6A2:X8	17	3	17W3 (1)
38	T46:2		17	3	17W3 (2)
PE	T46:PE	PE	17	3	17W3 (3)
39	I03:1	−7A1:X1	17	4	17W4 (1)
40	I03:2		17	4	17W4 (2)
PE	I03:PE	PE	17	4	17W4 (3)
41	I04:1	−7A1:X2	17	5	17W5 (1)
42	I04:2		17	5	17W5 (2)
PE	I04:PE	PE	17	5	17W5 (3)
N	M11,12:N	N1	18	0	18W1 (1)
43	M11,12:10	−6A2:Q14	18	1	18W1 (2)
44	M11,12:9	−6A2:Q24	18	1	18W1 (3)
N	M46,M47:N	N1	18	4	18W2 (1)
45	M46,M47:L	18K1:14	18	4	18W2 (2)
46	M46,M47:10	−6A2:Q34	18	4	18W2 (3)
47	M46,M47:9	−6A2:Q44	18	5	18W2 (4)
N	M71,M72:N	N1	19	0	19W1 (1)
48	M71,M72:L	19K1:14	19	1	19W1 (2)
49	M71,M72:10	−6A2:D01	19	1	19W1 (3)
50	M71,M72:9	−6A2:D02	19	1	19W1 (4)
N	V01:1	N1	19	6	19W3 (1)
51	V01:2	3F6−KRM	19	6	19W3 (2)
52	V01:3	−7A1:Q14	19	6	19W3 (3)
53	V01:4	3F6−KRM	19	6	19W3 (4)
54	V01:5	19K2:A1	19	7	19W3 (5)
N	M76,M77:N	N1	20	1	20W1 (1)
55	M76,M77:Y1	−7A1:Q24	20	1	20W1 (2)
56	M76,M77:Y2	−7A1:Q34	20	2	20W1 (3)
57	#00000033	−7A1:X3	21	1	21W1 (1)
58	#00000033		21	1	21W1 (2)

Opis	Tip kabla	Ime kabla
TIPALO T46	FLEX−CH	17W3
TIPALO I03	FLEX−CH	17W4
TIPALO I04	FLEX−CH	17W5
VENTIL M10	FLEX−CH	18W1
VENTIL M45	FLEX−CH	18W2
VENTIL M70	FLEX−CH	19W1
VENTIL V01	FLEX−CH	19W3
VENTIL M75	FLEX−CH	20W1
KONTAKT KLIMAT	FLEX−CH	21W1

ELEKTRO PROJEKT d.o.o.
Podjetje za inženiring, projektiranje, zastopstvo in storitve
Kasaze 68a, Petrovče
GSM.: 051/351-646
E-mail: info@elektroprojekt.si

Sebastjan ZELKO die IZS E−1603
Sebastjan ZELKO die IZS E−1603
Anže PRUŠEK dipl.inž.el.(UN)

X2

Project: 8.RTP Dom Antona Skale
Drawing no.:
Rev.:
Init.:
Date: 8. 08. 2025
Function:
Location:
Page: 7

Spončna lista

Sponke:
X5

Povezava 1	Sponka	Št.	Povezava 2
TS1.1:+	O	1	
TS1.1:–	O	2	
TS1.2:+	O	3	
TS1.2:–	O	4	
TS2.1:+	O	5	
TS2.1:–	O	6	
TS2.2:+	O	7	
TS2.2:–	O	8	
TS3.1:+	O	9	
TS3.1:–	O	10	
TS3.2:+	O	11	
TS3.2:–	O	12	
VS1:+	O	13	
VS1:–	O	14	
DOZ:+	O	15	
DOZ:–	O	16	
	O	17	
	O	18	

Opis	Tip kabla	Ime kabla	Pot	Stran	----- Kabel -----
			3	8	
			3	8	
			3	8	
			4	8	
			4	8	
			4	8	
			5	8	
			5	8	
			6	8	
			6	8	
			6	8	
			6	8	
			7	8	
			7	8	
			7	8	
			8	8	
			8	8	
			8	8	

Opis	Tip kabla	Ime kabla	1	2	3	4	5	6	7	8	9	10	11	12	13	14	15	16
TEMP. T. DOVOD TS1	FLEX CH	8W1	1	2														
TEMP. T. POVRATEK TS1	FLEX CH	8W2			1	2												
TEMP. T. DOVOD TS2	FLEX CH	8W3					1	2										
TEMP. T. POVRATEK TS2	FLEX CH	8W4							1	2								
TEMP. T. DOVOD TS3	FLEX CH	8W5									1	2						
TEMP. T. POVRATEK TS3	FLEX CH	8W6											1	2				
VODOMER VS1	FLEX CH	8W7													1	2		
VODOMER VS1 – DOZ	FLEX CH	8W8															1	2

Opis	Tip kabla	Ime kabla	----- Kabel -----

ELEKTRO PROJEKT d.o.o.
Podjetje za inženiring, projektiranje, zastopstvo in storitve
Kasaze 68a, Petrovče
GSM.: 051/351-646
E-mail: info@elektroprojekt.si

Sebastjan ZELKO die IZS E–1603
Sebastjan ZELKO die IZS E–1603
Anže PRUŠEK dipl.inz.el.(UN)

X5

Project:	Drawing no.:	Rev.:	Init.:
8.RTP Dom Antona Skale			
Date: 8. 08. 2025	Function:	Location:	Page: 8